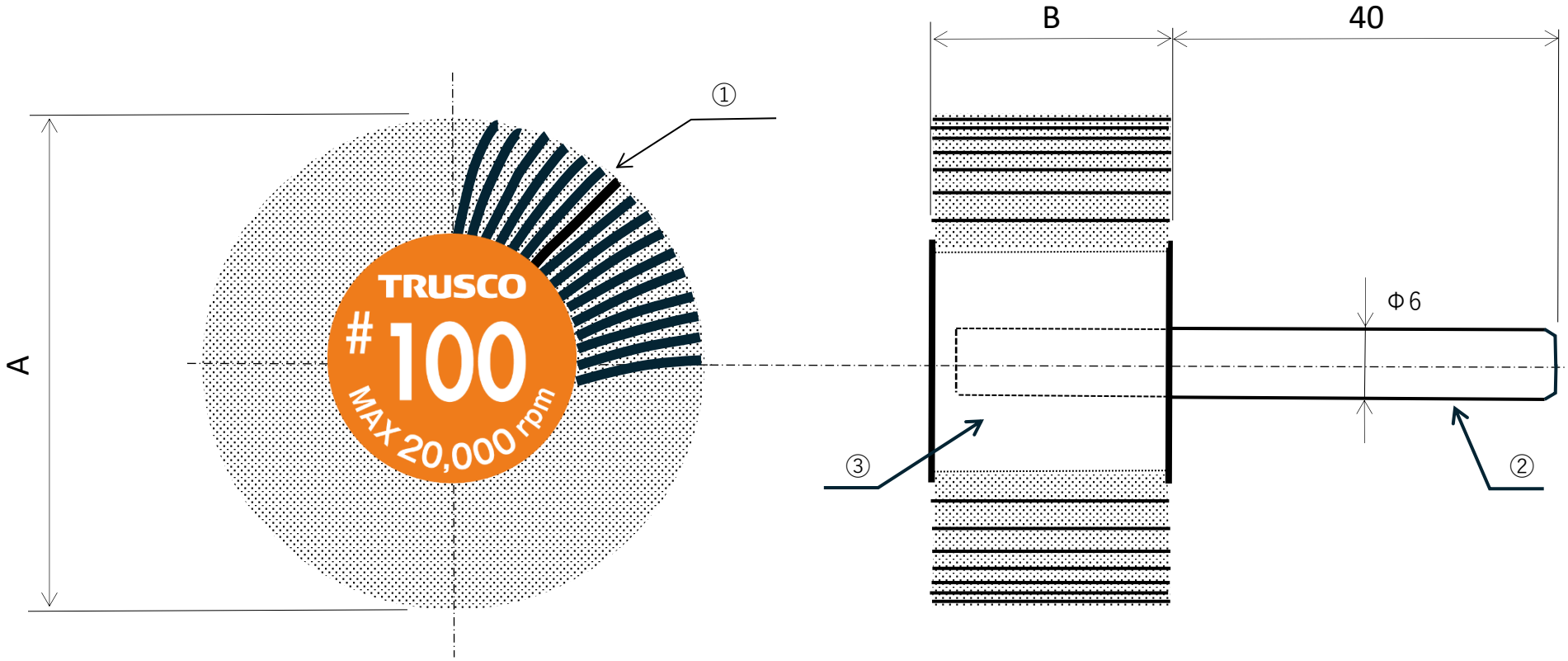

品番	外径 x 厚み x 軸径 A x B	OP（粒度）	最高回転数 r p m	箱入数	重量(g) (1個)	箱寸法
EF2525	25x25x6	#60,#80,#100 #120,#240	20,000	5	21	8x11x7
EF3025	30x25x6	#60,#80,#100 #120,#240	20,000	5	25	8x11x7
EF4025	40x25x6	#60,#80,#100 #120,#240	20,000	5	39	13x14x7
EF5025	50x25x6	#60,#80,#100 #120,#240	20,000	5	53	13x14x7

外径		ｽﾘｯﾄ巾	
巾		粒度	
軸径	6㎜		
設計	坂田　信也		
作成日	2024.5.10		
トラスコ中山株式会社			

③	硬化接着剤		
②	軸		
①	研磨布ペーパー		
尺度	フリー	投影法	
製品名称	エコノミー フラップホイール		
図番	EF2405		