Ⓔ

EKダブルピッチシールチェーン

リベット形(スモールローラ)

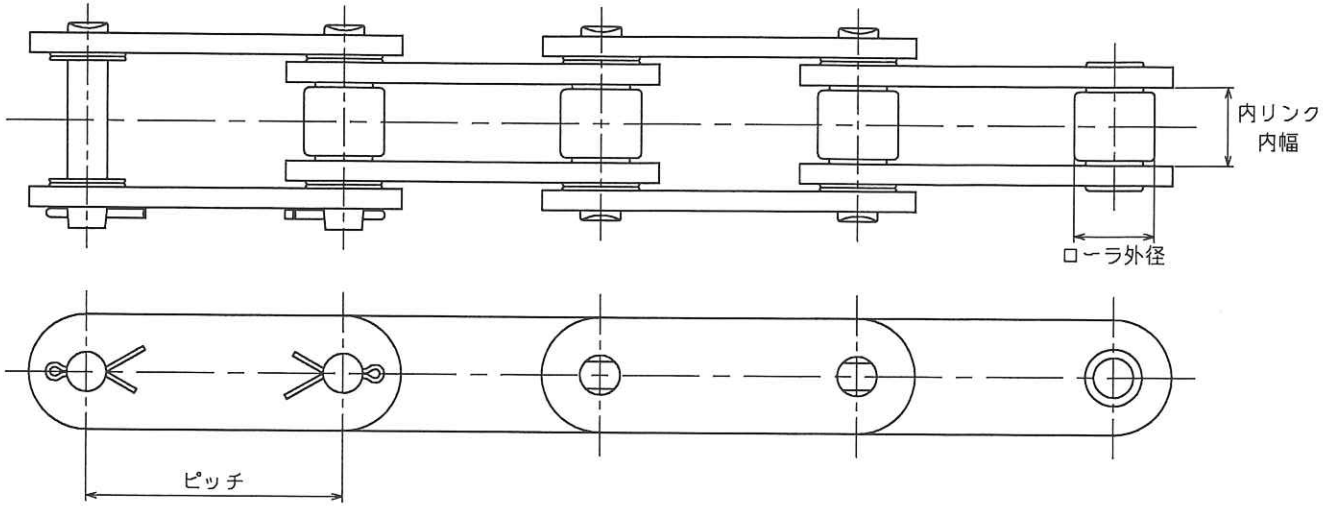

継手リンク(割ピン形)

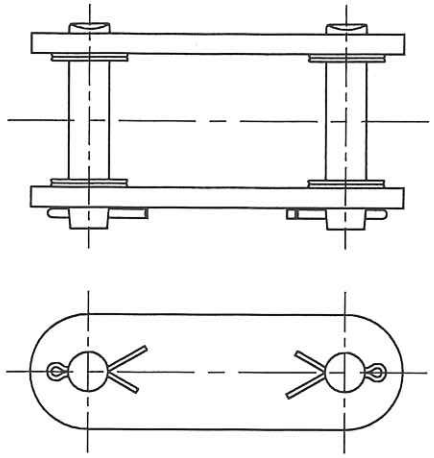

リベット形(ラージローラ)

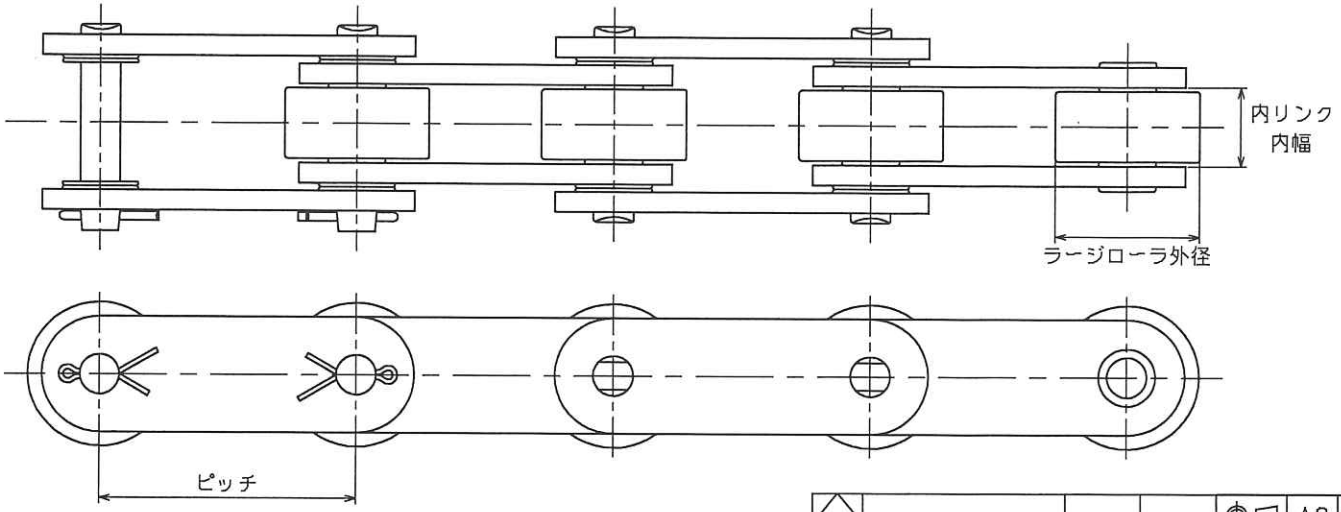

株式会社
江沼チェン製作所
'21. 2. 22
技術部
技術開発課

MARK 符号	REVISIONS 記事	DATE 日付	BY 担当

A3	SCALE 尺度	1 : 1	DEMENSIONS 単位	mm	CUSTOMER 納入先 トラスコ中山 株式会社殿
APPROVED 承認	CHECKED 検図	DRAWN 製図	DATE 作成日		TITLE 図面名称 EK ダブルピッチシールチェーン
大杉	上月	中嶋	2021.2.22		
ENUMA CHAIN MFG.CO.,LTD. 株式会社 江沼チェン製作所					DRAWING NO. 図番 EE−5661( )

図面管理規定　様式02