出図
'25.09.04
アクアシステム㈱

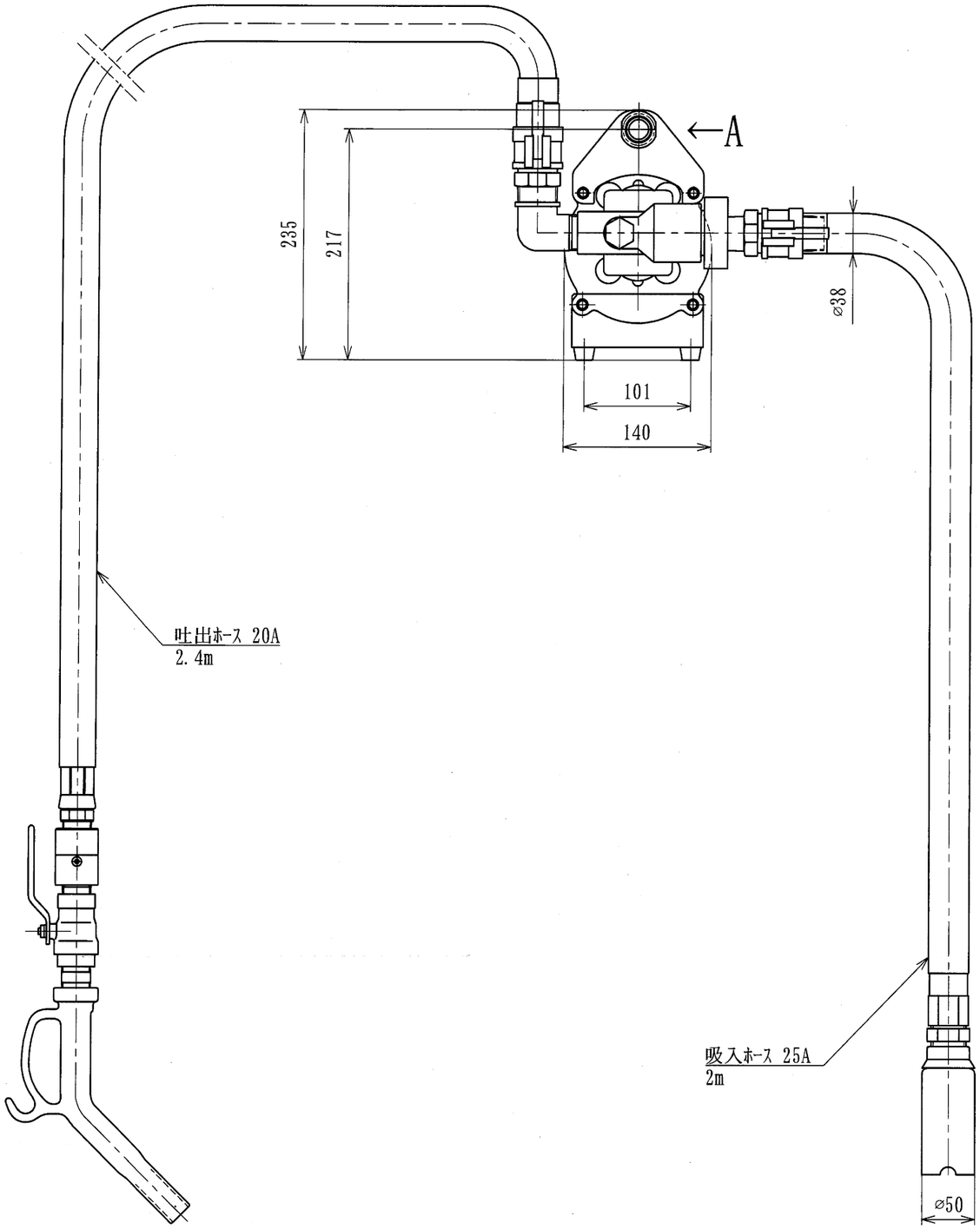

仕様表		
使用可能液体		オイル ②△
使用可能粘度		2,500cP以下
最大吐出圧		0.45MPa
③△ 吸込揚程		6m
③△ 最大押上揚程		30m
③△ 最大吐出量(1cP時)		15L/min
材質	接液部	FC・AL
	パッキン	NBR
電流・電圧		AC230V/3.9A AC200V/4.5A
定格		20分
③△ 質量		17.0kg

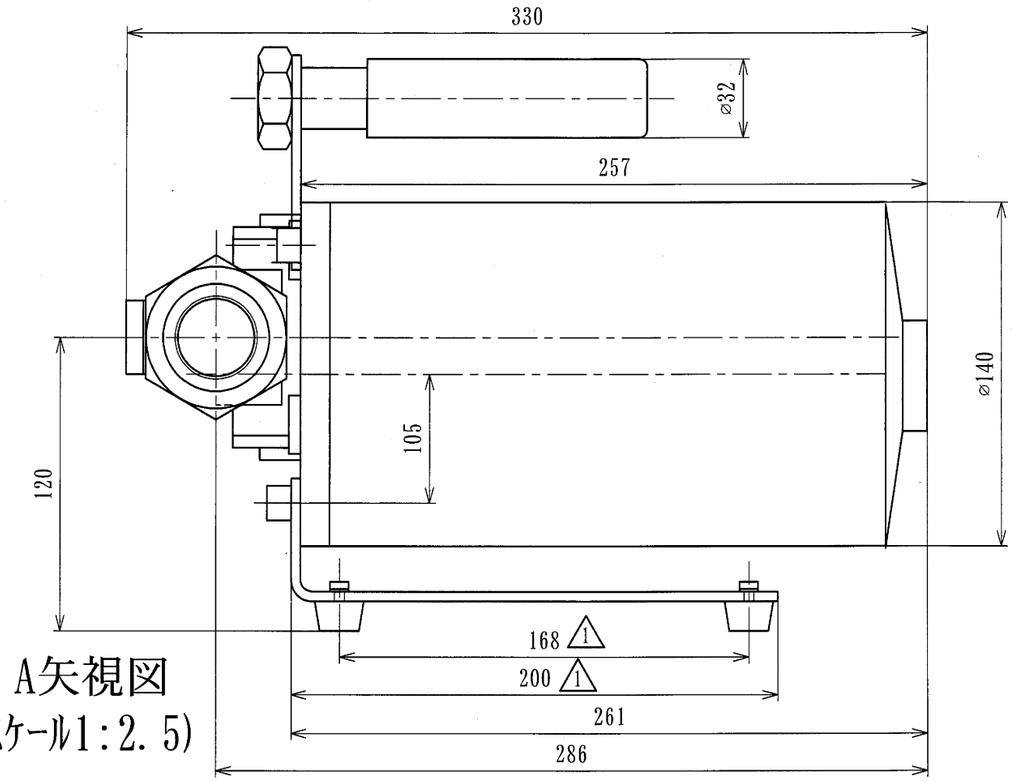

A矢視図
(スケール1:2.5)

普通寸法公差									
削り加工	呼び寸法の区分	±	プレス加工	寸法区分	30以下	30を越え120以下	120を越え400以下	400を越え1000以下	曲げ角度の角度差	度±
	0.5以上 6以下	0.1		打抜き穴の寸法	±0.2	±0.3	±0.5	±0.8	直角曲げ	1
	6を越え 30以下	0.2		打抜き外径の寸法						
	30を越え 120以下	0.3		穴と穴の中心距離						
	120を越え 400以下	0.5		穴の中心と線との距離					その他の曲げ	1.5
	400を越え 1000以下	0.8								

長/MANAGER 田島	検図/CHECK 山本	来歴/CAREER 改1 (19.05.08) 誤記訂正 眞野 改2 (21.03.22) 使用可能液体変更 竹元 改3 設変21-084 (21.11.05) 仕様表修正及び追加 山本沙 改4 (25.06.26) Autocad化 AQTV	適用機種 MODEL	EVH-200					材質 MATERIAL	図中
担当/CHIEF	製図/DRAW 田島		個数 QTY	1					尺度 SCALE	1:5
			品名 NAME	EVH-200 外形図					投影法 ANGLE	三角法 3RD / A3
写図/TRACE	作成日/DATE 16.05.27	アクアシステム株式会社 AQUA SYSTEM CO., LTD.	品番 CODE No	EVVV002300			図番 DRWG. No		S-00160 ④△