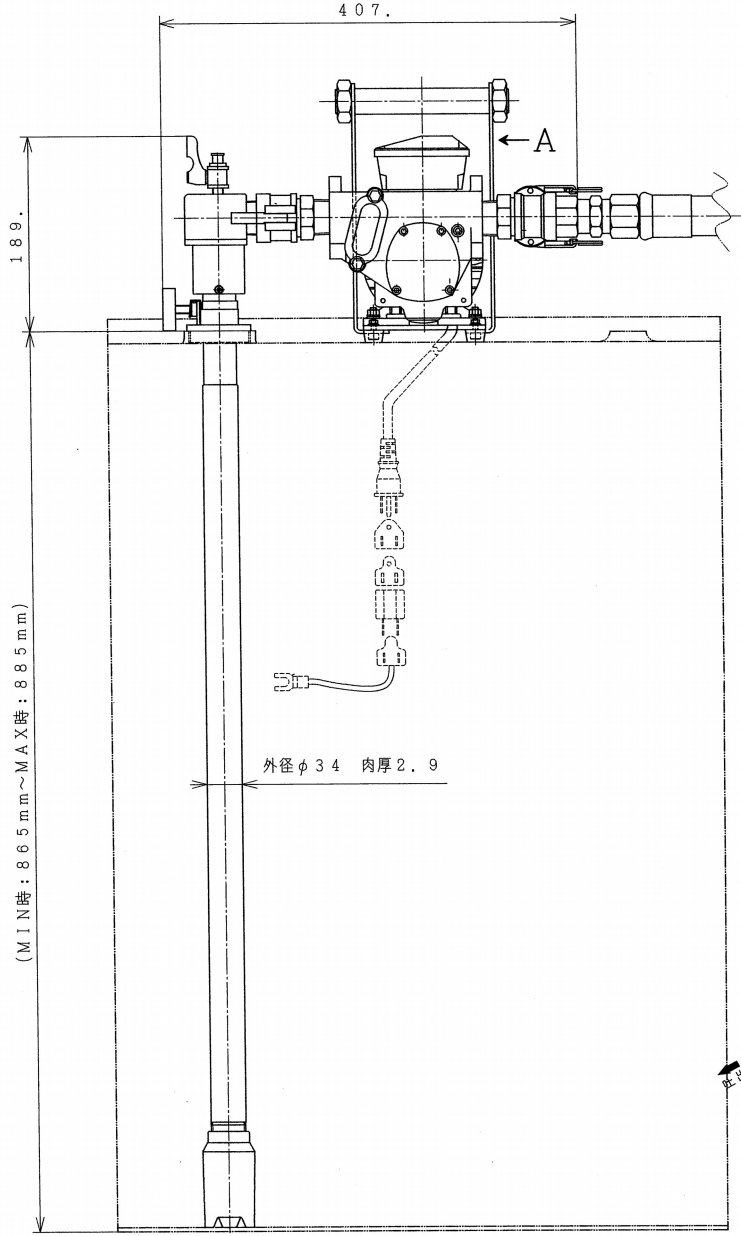

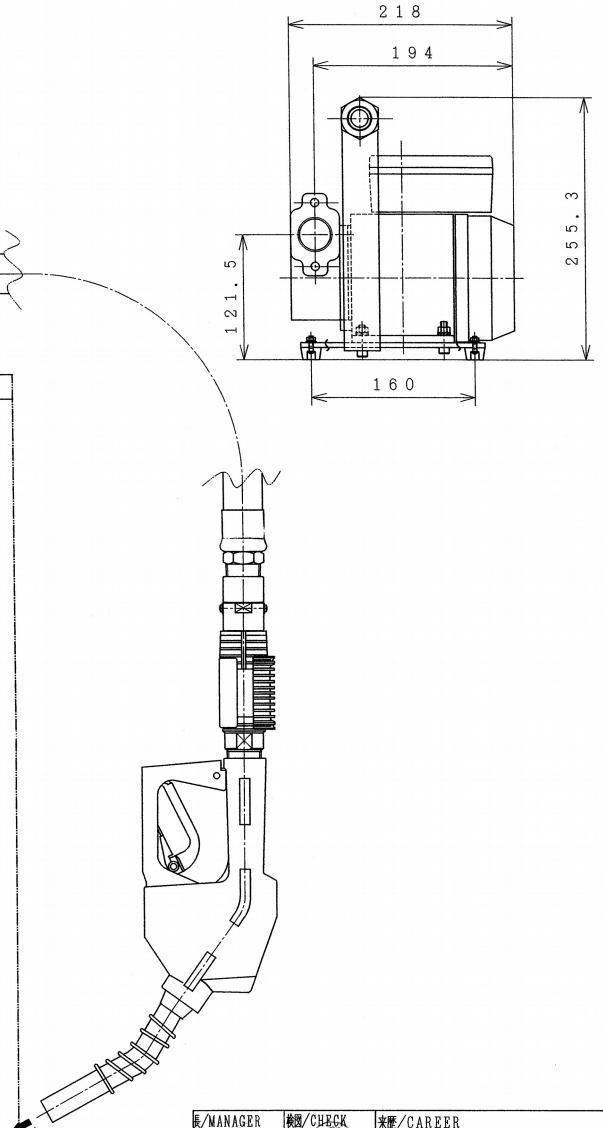

EVP56－100モーター本体仕様

使用液体	灯油・軽油
本体材質	FC
ポンプ方式	ベーン／自吸
最大吐出量（L／min）	56
最大吐出圧（Mpa）	0.15
バイパス	内蔵
フィルター	内蔵（100ミクロン）
接続	1″G
重量（kg）	7.4
電気方式	単相交流
電圧（V）	AC100　コード長さ2m
周波数（Hz）	50／60
モーター出力（KW）	0.37／0.45
定格	連続

出図
'20.2.20
アクアシステム(株)

長/MANAGER	検図/CHECK	来歴/CAREER	適用機種 MODEL	EVPD 56-K24 ATN		材質 MATERIAL	図中
担当/CHIEF	製図/DRAW 上領		個数 QTY	1		尺度 SCALE	1：5
			品名 NAME	EVPD56-K24ATN 組立図		投影法 ANGLE	三角法 3RD　A3
写図/TRACE	作成日/DATE '16.01.21	アクアシステム株式会社 AQUA SYSTEM CO.,LTD.	品番 CODE No	EVPP002300	図番 DRWG. No	S－00094	△