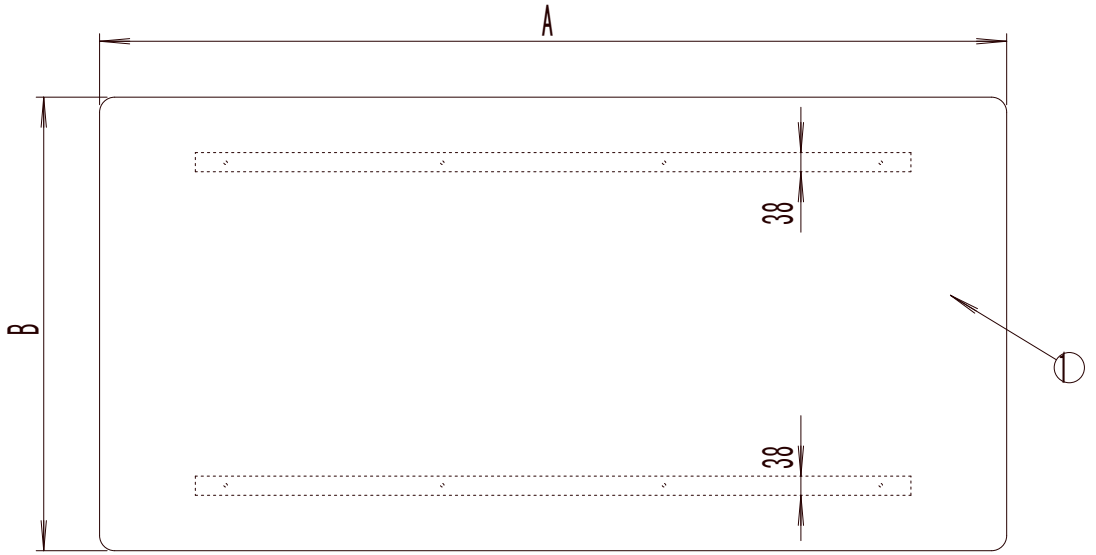

	名称	数量	備考
1	天板	1	ポリ化粧合板
2	上横桟	2	SPHC t1.6
3	脚	2	SPHC t1.6
4	下棚	1	SPCC t0.7
5	アジャスター	4	AJP16-45-40
6	1段引出	1	F-1

	A	B	C	D	E	F
EWP-0960F1	900	600	40	740	500	10
EWP-0975F1	900	750	40	740	500	85
EWP-1260F1	1200	600	190	740	500	10
EWP-1275F1	1200	750	190	740	500	85
EWP-1560F1	1500	600	40	1340	500	10
EWP-1575F1	1500	750	40	1340	500	85
EWP-1590F1	1500	900	40	1340	600	110
EWP-1860F1	1800	600	190	1340	500	10
EWP-1875F1	1800	750	190	1340	500	85
EWP-1890F1	1800	900	190	1340	600	110

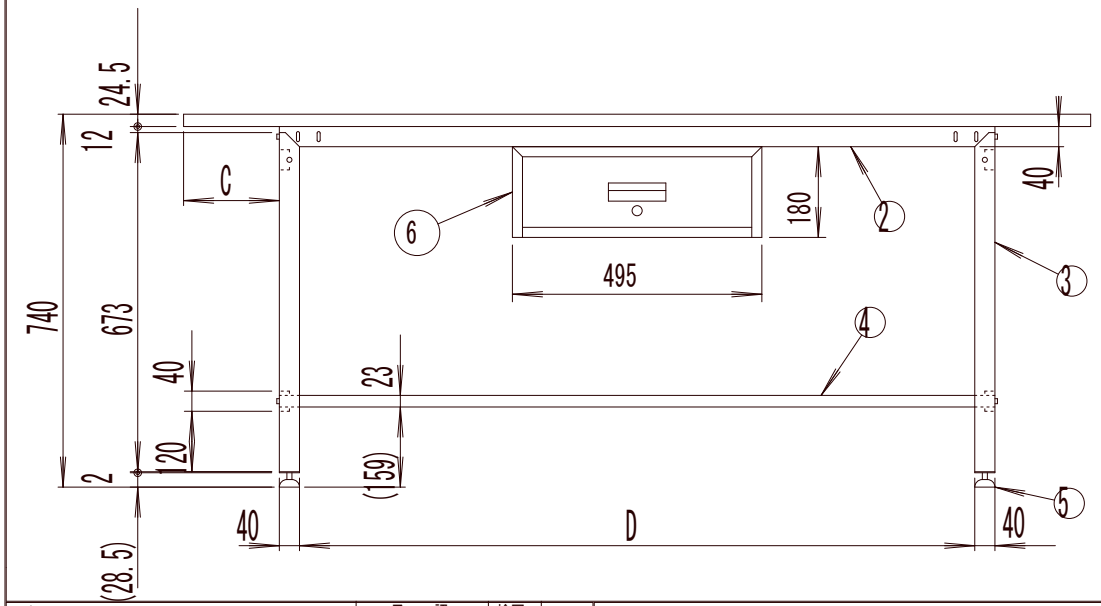

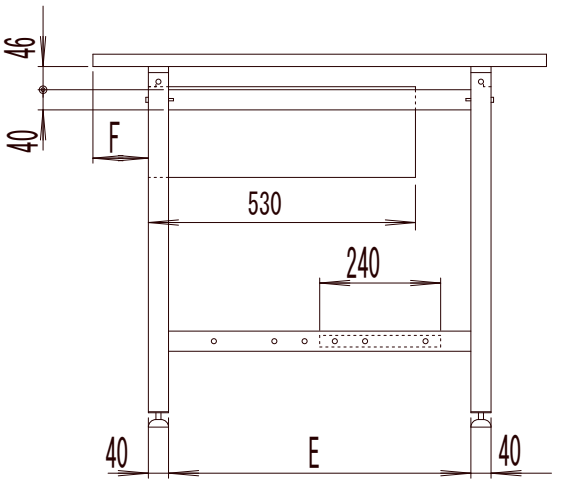

納入形態:ノックダウン
塗装色:本体　ダークグレー
マンセル近似値:N-3
表示耐荷重:200kg

備考	承　認	検図	設計		設計年月日	全　葉	受入 No.		Scale
			井上	TRUSCO トラスコ中山株式会社	2008 8.18			軽量作業台(1段引出し付) 図面名称 EWP型	1:15