FUJI CONVEYOR COMPONENTS ®

管理外コピー

符号	変更内容	年月日	変更者
1			
2			
3			

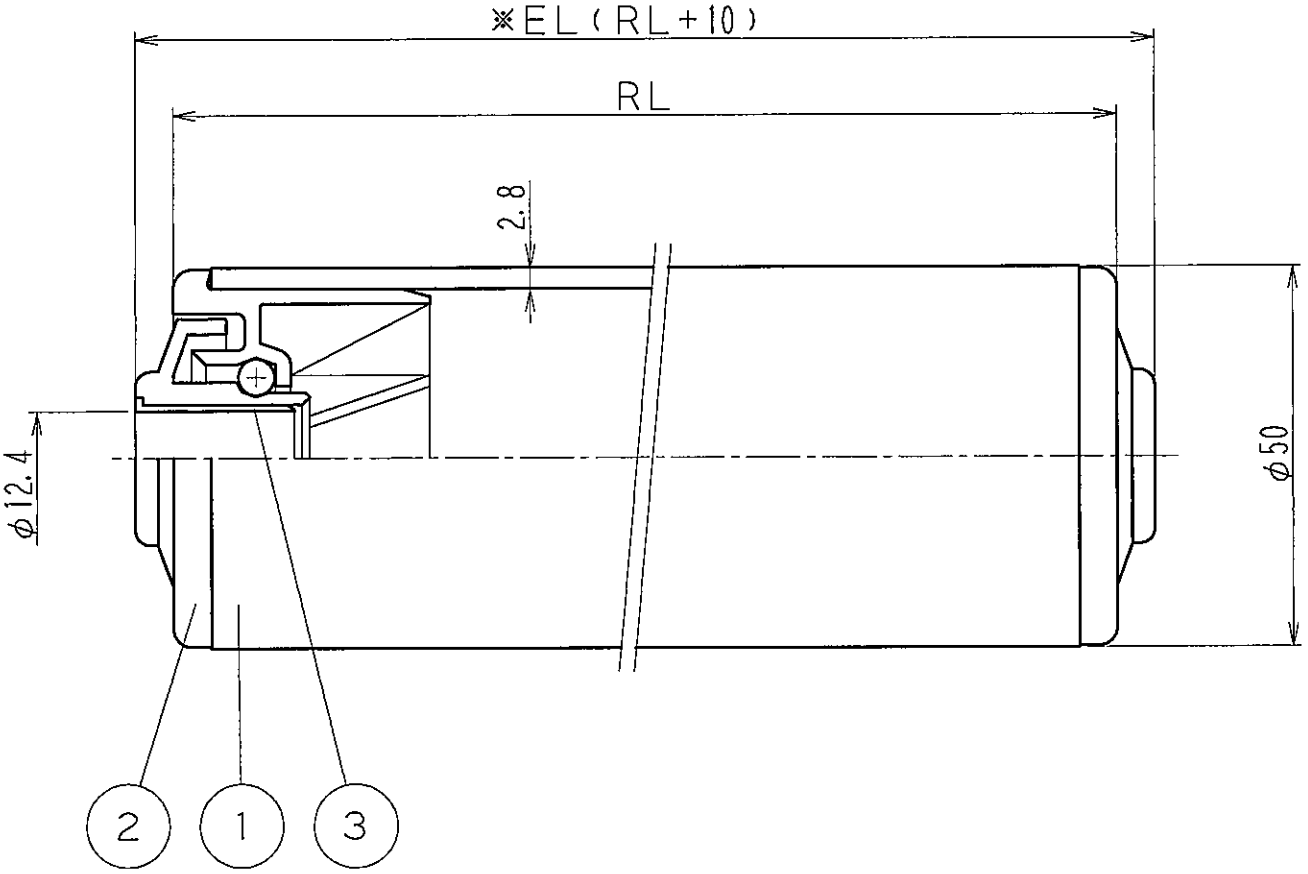

注1．※印はフレーム内寸を示す

番号	部品名	寸法	材質	数量	備考
3	ブッシュ	d=12.4	PP	2	色：黒
2	エンドキャップ	D=49.6	PP	2	色：黄　ボール：SWCH10R
1	ローラパイプ	D=50	PVC	1	色：アイボリー

承認	検図	製図	作成年月日	型式
今西	内田	高井	2012年11月26日	フリーローラ

株式会社富士製作所 FUJI SEISAKUSHO CO.,LTD.	製図番号	尺度	品名
	501-020-01	1：1	FF10V50-12-RL

FILE No.	T-501-020	B