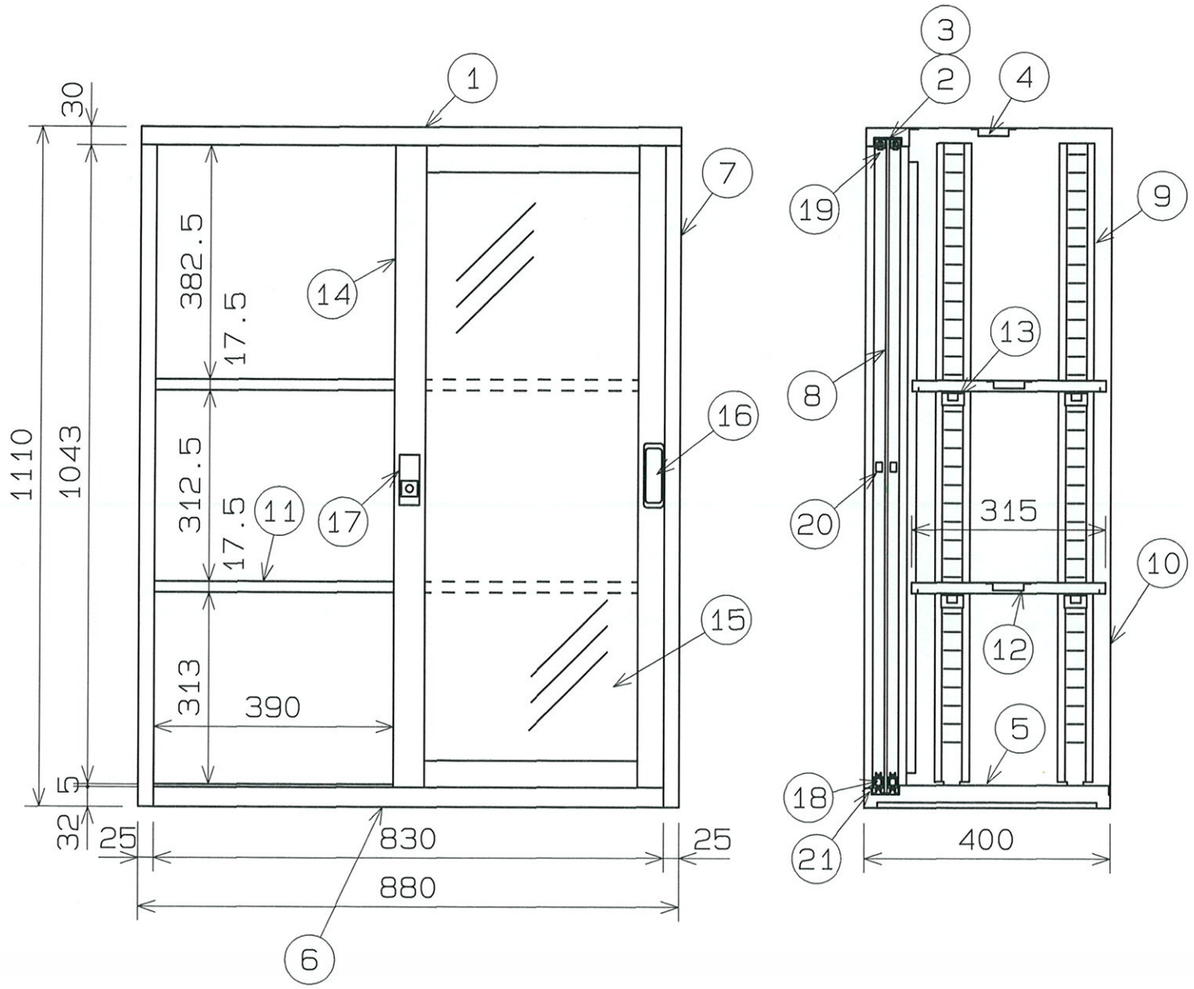

番号	部品名	数量	材質
1	天板	1	SPCC t0.7
2	天レール	1	SPCC t1.6
3	天レール受	1	SPCC t0.5
4	天骨	1	SPCC t0.5
5	地板	1	SPCC t0.6
6	地前板	1	SPCC t0.8
7	側板	2	SPCC t0.6
8	側戸当り	2	SPCC t0.5
9	ｼﾞｬﾊﾞﾗ	4	SPCC t0.6(ﾋﾟｯﾁ30)
10	ウラ板	1	SPCC t0.6
11	自由棚 (N-33)	2	SPCC t0.7
12	棚骨	2	SPCC t0.5
13	棚受	8	SPCC t1.0
14	扉板	2	SPCC t0.8
15	ｶﾞﾗｽ	2	t2.0×W356×H969
16	引手	2	ABS樹脂
17	引戸錠	1	ABS樹脂
18	戸車	4	PA樹脂
19	ナイロンスﾍﾞﾘ	4	PA樹脂
20	戸当ｺﾞﾑ	4	ｺﾞﾑ
21	地レール	1	STJEB t0.5

生産工場	656500
納入形態	完成品
塗装色	ニューグ゛レー
大日本塗料製	メラミン焼付
塗料製品名	ﾃﾞﾘｺﾝ#300-5分艶
マンセル近似値	5Y-7.5/1

備考

自重: 29kg
梱包サイズ W895×D410×H1120
梱包数: 1
梱包重量: 29.5kg
1台当りの最大荷重: 180kg
1段当りの均等荷重: 60kg

備考	承認	検図	設計	TRUSCO トラスコ中山株式会社	設計年月日 2008 12/10	全葉	受入No. 0314	FJG40-G11 図面名称 A4判対応書庫システム	Scale 1/10