△ 面に刻印あり

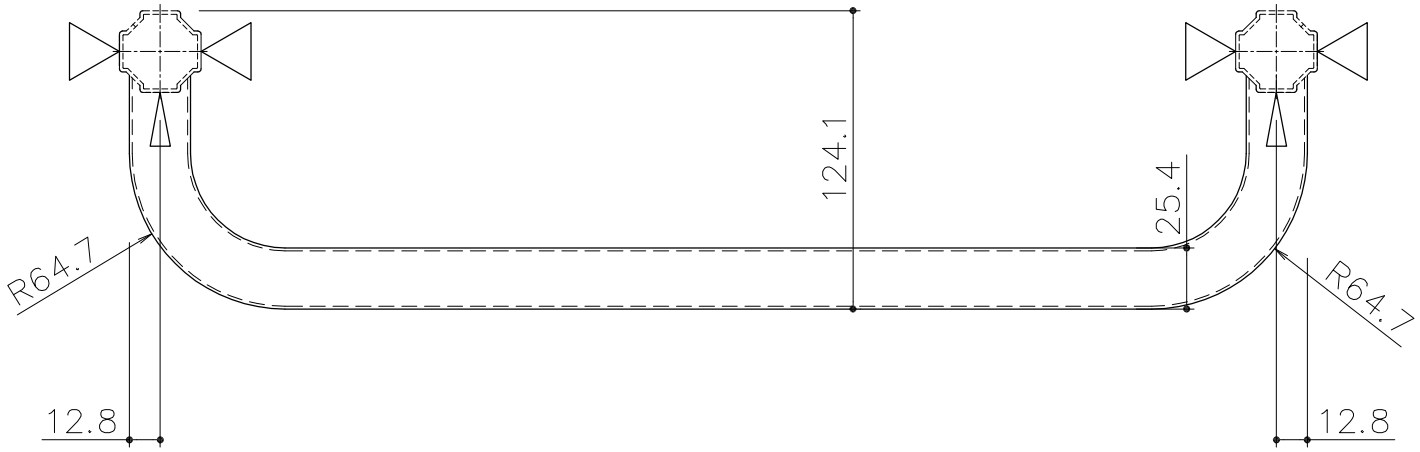

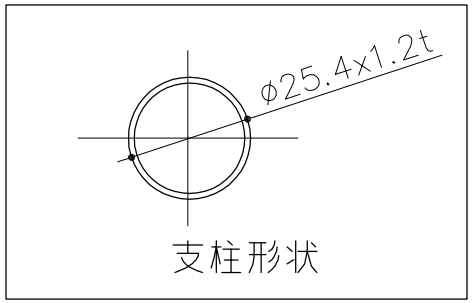

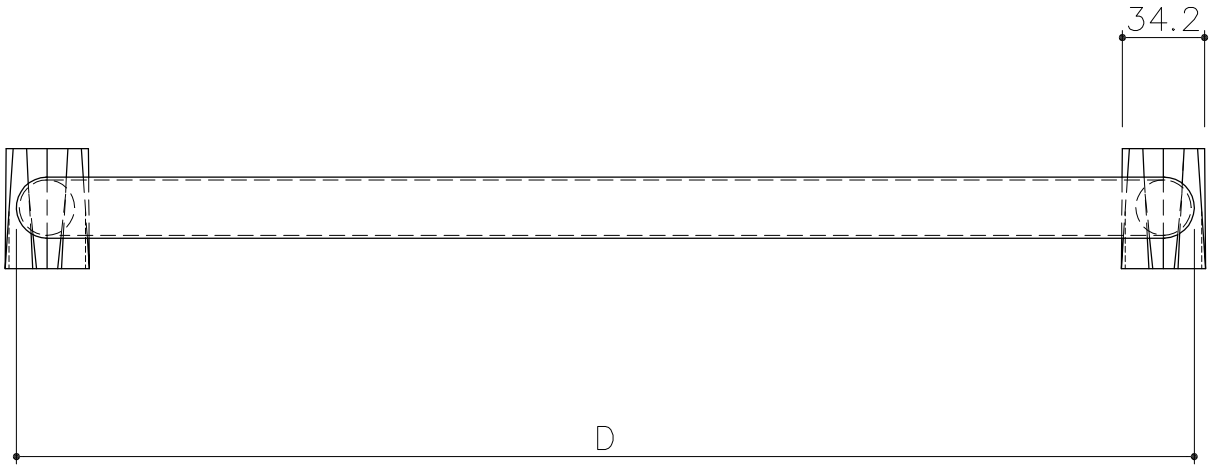

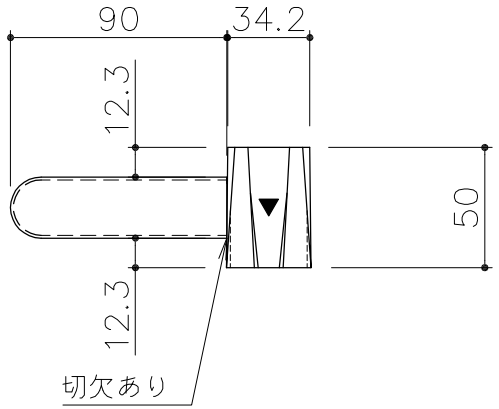

品番	D
FLW-B1SET	390
FLW-B2SET	490
FLW-B3SET	590
FLW-B4SET	640

作成日	検図		品名	品番	Scsle
2012.04.24	nakazato	TRUSCO トラスコ中山株式会社	フレックスワゴンハンドル部材セット	FLW-B1SET~FLW-B4SET	Free