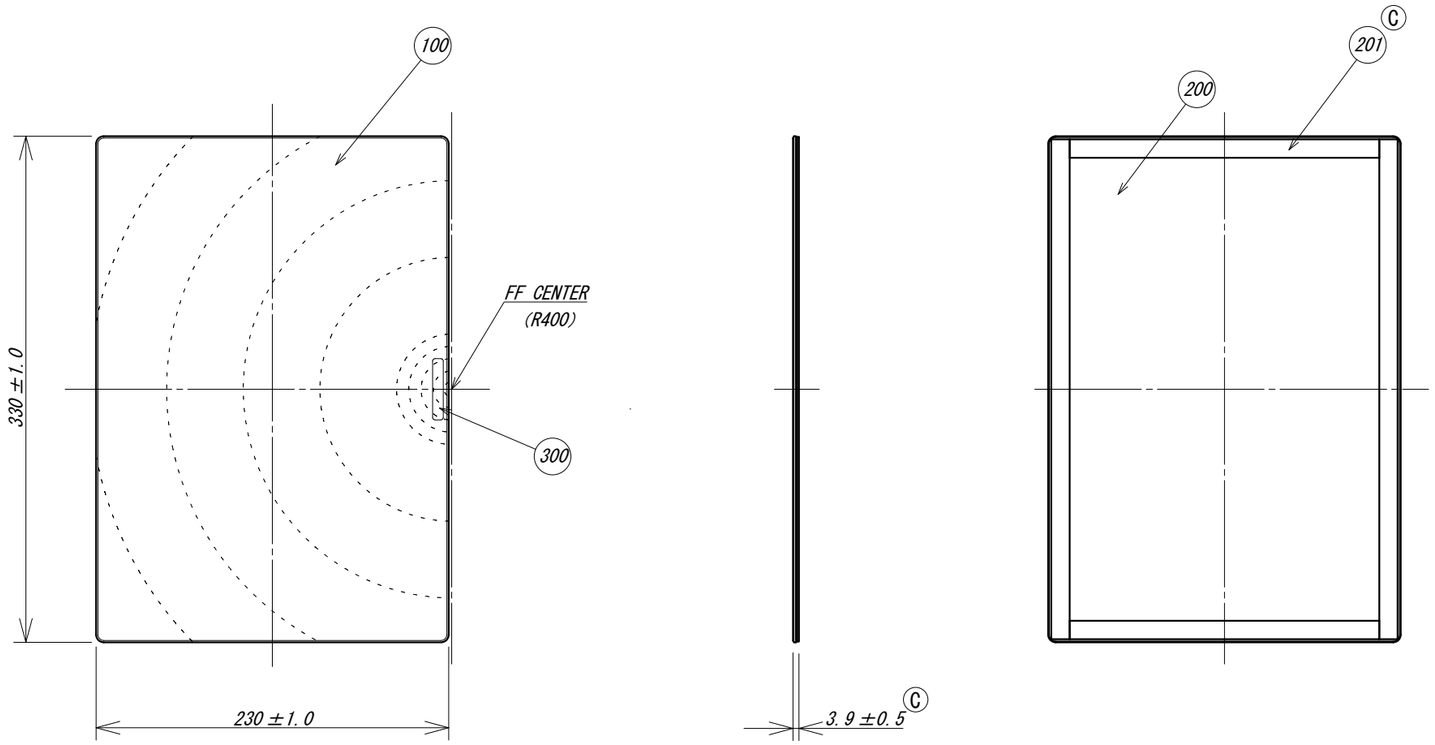


| REV. | PART No. | PART NAME | MATERIAL | TYPE | Q'TY | REMARKS |
|---|---|---|---|---|---|---|
| | | ミラー部 | | | | |
| Ⓑ | 100 | ミラー | PMMA | | 1 | |
| Ⓒ | 101 | 両面テープ | ｱｸﾘﾙ系接着剤 | | 5 | |
| | | 裏板部 | | | | |
| | 200 | 裏板 | AL | | 1 | |
| Ⓒ | 201 | 両面テープ | ｱｸﾘﾙ系接着剤 | | 4 | |
| | | | | | | |
| | 300 | ロゴシール | | | 1 | |

| REV. SYM. | DATE | DESCRIPTION | DWG. | CHKD. | APRD. |
|---|---|---|---|---|---|
| Ⓒ | Jul-01-25 | 両面テープ材料変更 | M. HORIGUCHI | T. YOKOTA | T. TAMURA |
| Ⓑ | Jan-23-13 | 焦点位置、品番変更 | H. TAKEDA | Y. IWATA | T. TAMURA |
| Ⓐ | Jul-01-11 | 両面テープ変更 | H. TAKEDA | Y. IWATA | T. TAMURA |

TITLE: ＦＦミラー通路

CUSTOMER

| | | |
|---|---|---|
| DWG. | H. TAKEDA | Jun-13-11 |
| CHKD. | Y. IWATA | Jun-13-11 |
| APRD. | T. TAMURA | Jun-13-11 |

WEIGHT: (Max0.34kg)

PROJECTION

SCALE A3: 1:4

DIM: mm

Komy®

DRW. No.: Ⓑ FT23A

REV. SYM.: Ⓒ