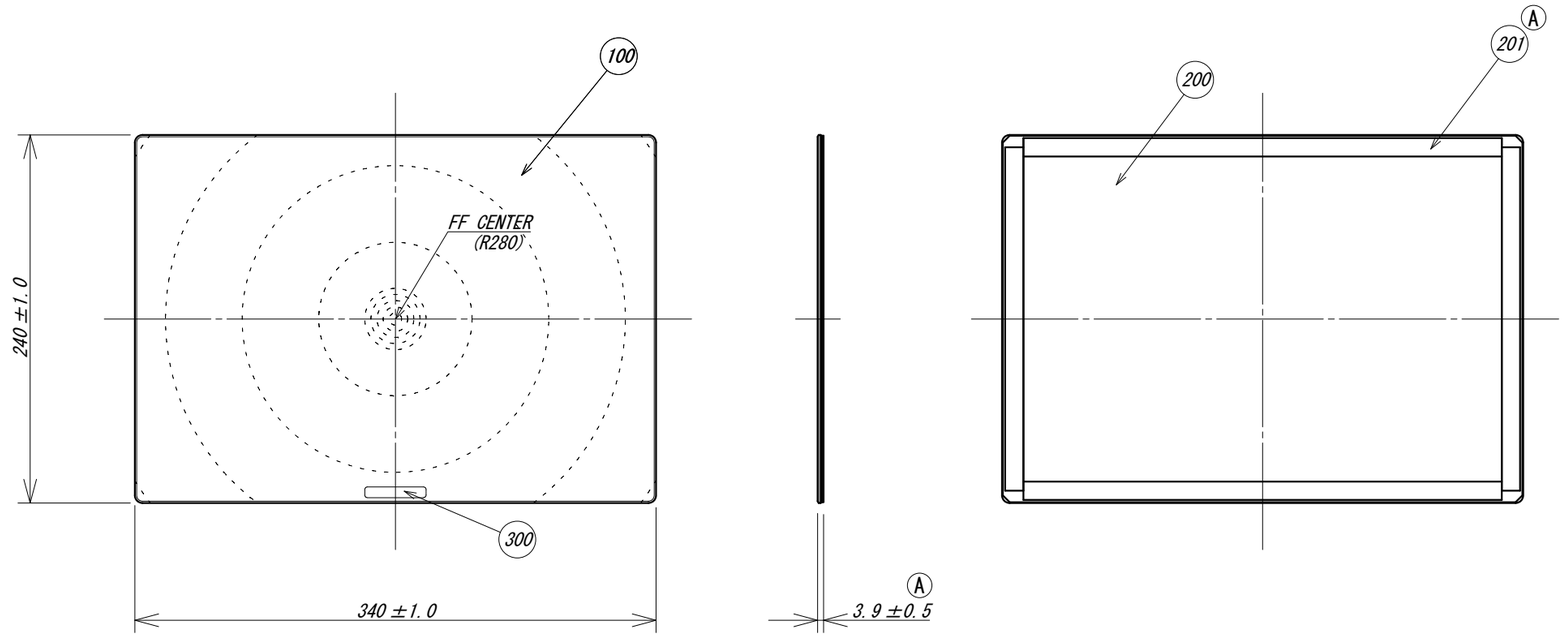

REV.	PART No.	PART NAME	MATERIAL	TYPE	Q'TY	REMARKS
		ミラー部				
	100	ミラー	PMMA		1	
A	101	両面テープ	ｱｸﾘﾙ系接着剤		7	
		裏板部				
	200	裏板	AL		1	
A	201	両面テープ	ｱｸﾘﾙ系接着剤		4	
	300	ロゴシール			1	

REV. SYM.	DATE	DESCRIPTION	DWG.	CHKD.	APRD.
A	Jul-01-25	両面テープ材料変更	M.HORIGUCHI	T.YOKOTA	T.TAMURA

TITLE: ＦＦミラー通路

CUSTOMER

DWG.	T.YOKOTA	Dec-02-19	WEIGHT (Max0.35kg)
CHKD.	Y.IWATA	Dec-02-19	
APRD.	T.TAMURA	Dec-02-19	

PROJECTION

SCALE A3 1:4

DIM mm

Komy®

DRW. No. FT34

REV. SYM. A