No.	部品名	数	材質・厚／品番	表面処理
	アンカーコーン	1	SWRM6～10相当材 SWRCH6~10R，A相当材 SAE1008~1010相当材	電気亜鉛メッキ(三価クロメート)
1	アンカーボディ	1	SWRCH6~10R，A相当材 SAE1008~1010相当材	電気亜鉛メッキ(三価クロメート)

生産工場	463607

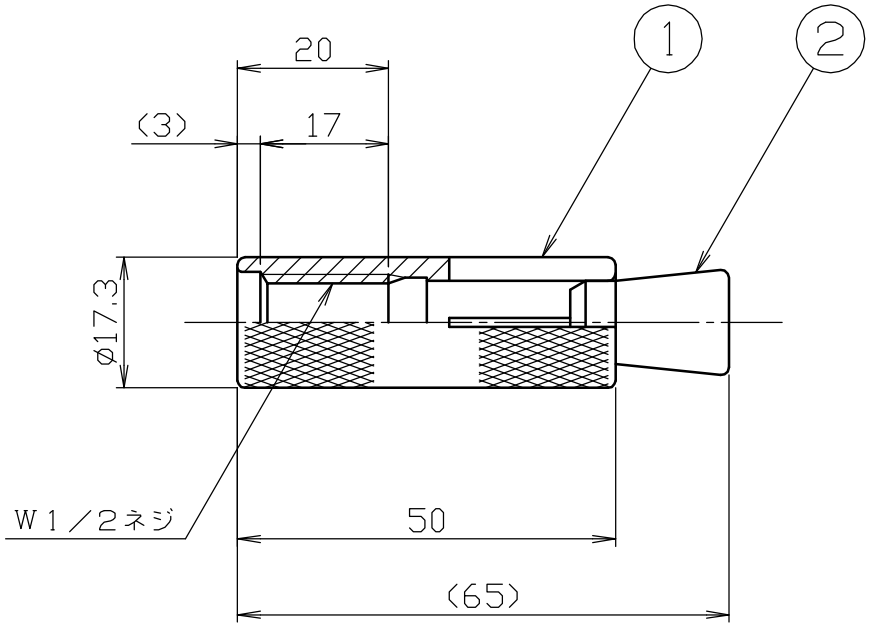

備考

自重　57.9 g

梱包サイズ

1パック

入数　4　本

大きさ　78 X 140 X 32

重量　246.6　g

1ケース

入数　50 パック

大きさ　420 X 332 X 164

重量　13.7　kg

備考	承認	検図	設計		設計年月日	全葉	受入No.	品名	Scale
	製造 '12.08.07 内海	製造 '12.08.07 高島	製造 '12.08.07 高島	TRUSCO トラスコ中山株式会社	2012.08.07	1		グリップアンカー 品番 GA－40BT	1/1