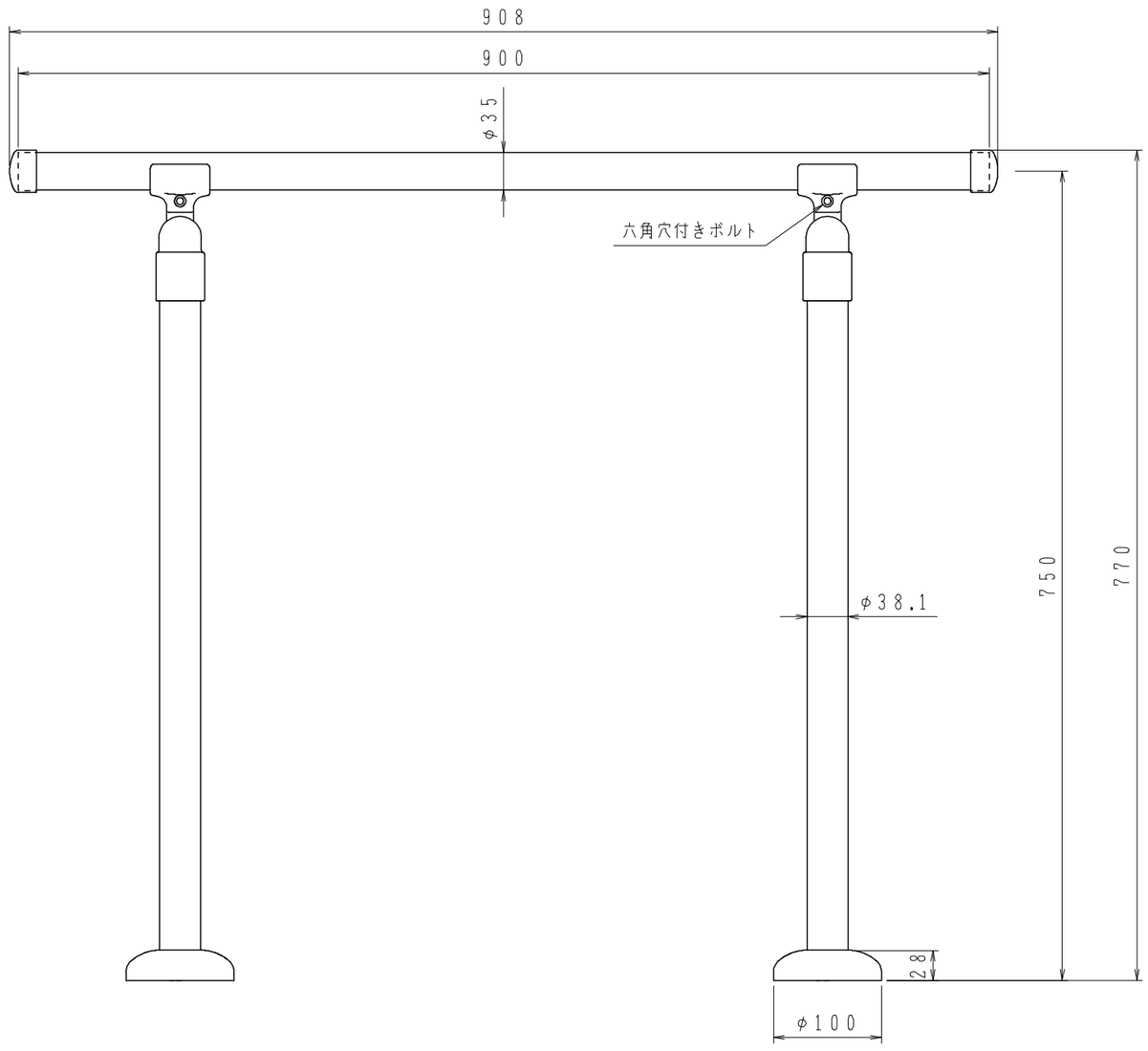

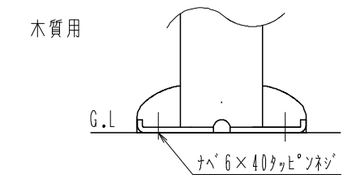

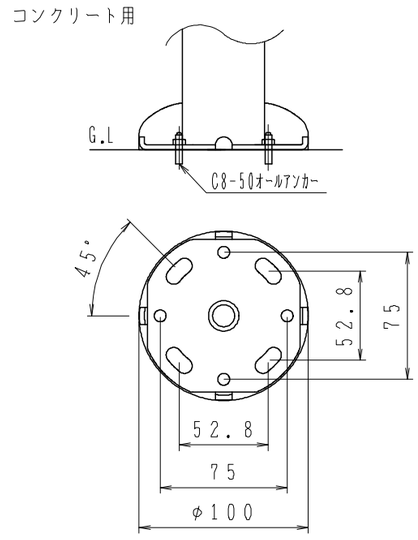

番号	日付	訂正記事

名称	GK−101 玄関用手すり			寸法		仕上	ライトオーク ミディアムオーク
承認		設計	熊	製図	太田	尺度	1／5 (A3)	材質	アルミ樹脂コーティング
SHIROKUMA 株式会社シロクマ				日付	'05. 3.10	図番	GK−0101000100−3C1