品　名		GN－AL20K24	GN－AL25K24	GN－SUS20K24	GN－SUS25K24
材　質	本体	アルミ・ステンレス		ステンレス	
	パッキン	NBR		PTFE	
接　続		Rc3／4	Rc1	Rc3／4	Rc1
重　量		1．3kg		1．9kg	
使用圧力		0．15MPa以下			
使用可能液体		灯油・軽油・オイル・ガソリン		溶剤	
品目コード		GNNN000100	GNNN000300	GNNN002300	GNNN002400

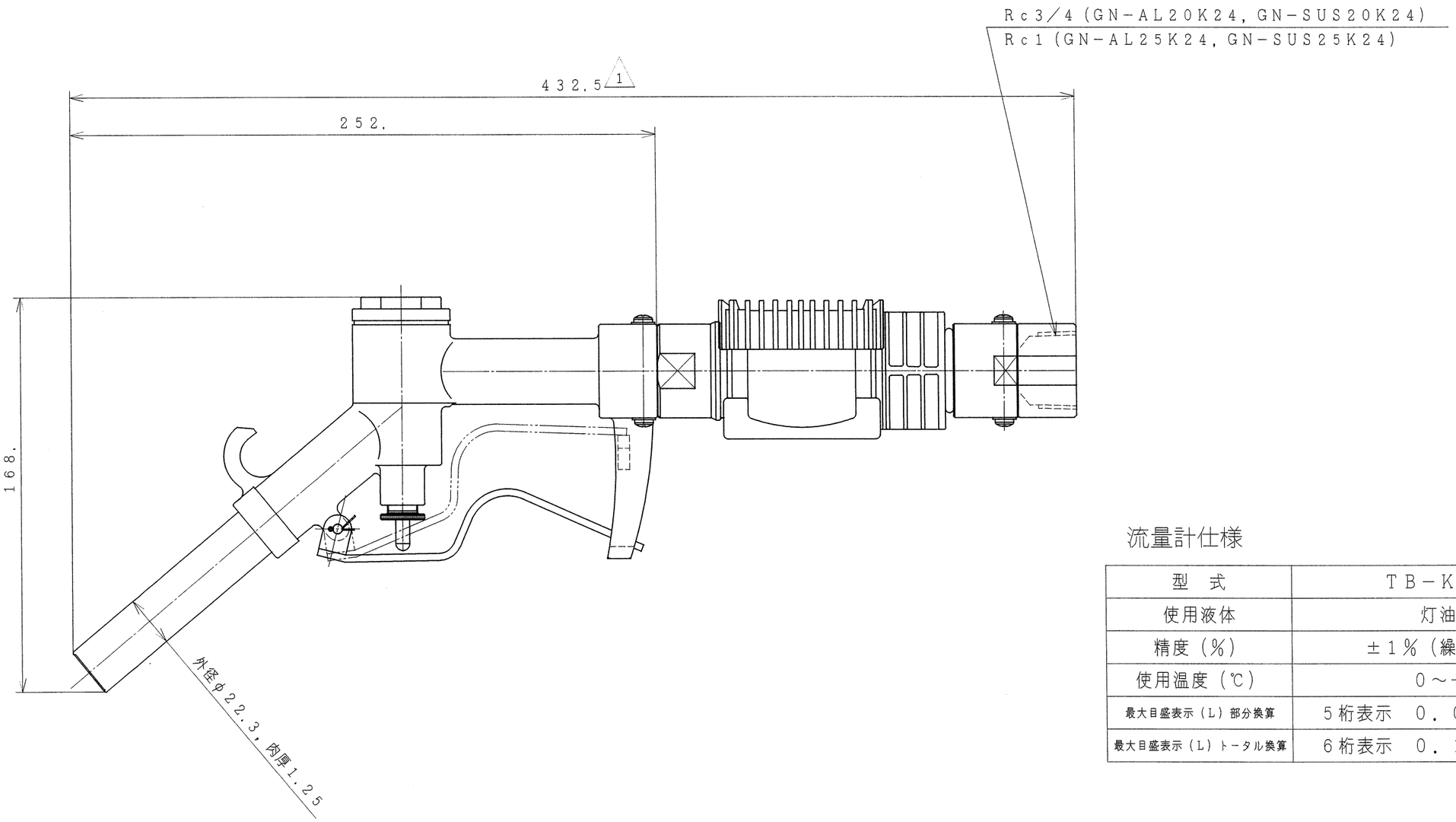

流量計仕様

型　式	TB－K24－MM
使用液体	灯油・軽油
精度（%）	±1%（繰返0．2%）
使用温度（℃）	0～＋50℃
最大目盛表示（L）部分換算	5桁表示　0．01～99999L
最大目盛表示（L）トータル換算	6桁表示　0．1～999999L

長/MANAGER 座波	検図/CHECK 岡田	来歴/CAREER 改1（'17.07.05）流量計変更に伴い、部品と全長を変更　眞野	適用機種 MODEL	GN-AL 20K24	GN-AL 25K24	GN-SUS 20K24	GN-SUS 20K24		材質 MATERIAL	図中
担当/CHIEF	製図/DRAW 上領		個数 QTY	1	1	1	1		尺度 SCALE	1：1
			品名 NAME	流量計付ガン　外形図					投影法 ANGLE	三角法 3RD　A3
写図/TRACE	作成日/DATE '16.07.14	アクアシステム株式会社 AQUA SYSTEM CO.，LTD.	品番 CODE No	注記参照				図番 DRWG. No	S－00177 1	

決図 29 7.5 アクアシステム(株)