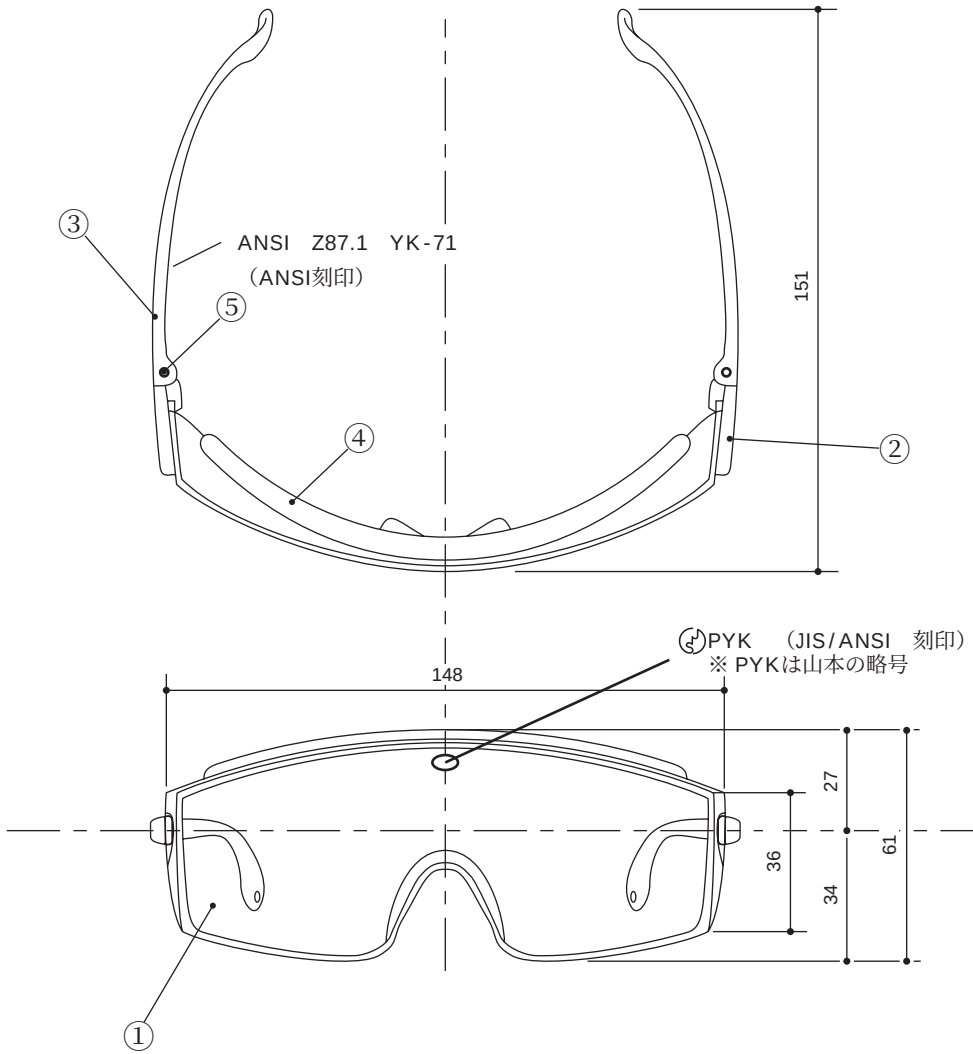

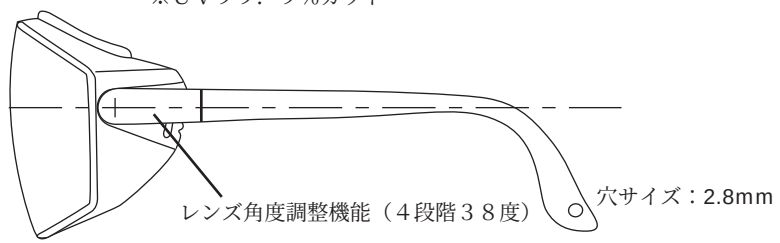

No.	部品名	数	材質	レンズ名称・表面処理
10				
9				
8				
7				
6				
5	ピン	2	ステンレス	
4	トリム	1	エラストマー	
3	テンプル	1set	ポリアミド	
2	ラチェット	1set	ポリカーボネート	
1	レンズ	1	ポリカーボネート	ﾍﾟﾄﾛｲﾀﾞAF・傷付き防止加工､曇り止め加工

製造元　山本光学（株）

備考

ＪＩＳ　規格品（ＪＩＳＴ８１４７/JIS表示許可番号576178）
ＡＮＳＩ規格品（ＡＮＳＩ Z87.1-１９８９）
自　　重：３８ｇ
包装形態：ブリスター１ヶ入り（再生紙85%、再生PET0%）
　　９５×６６×２４４mm（間口×奥行×高さ）
最小梱包：１０ヶ入り
　　３５０×３２０×９７mm
梱　　包：５０ヶ入り
　　５０５×３３０×３６１mm
※ＵＶ９９．９%カット

備考	承認	検図	設計	TRUSCO トラスコ中山株式会社	設計年月日 H6.11.5	全葉	受入No	品名 セーフティグラス	Scale
								品番 ＧＳ－７１	１／２