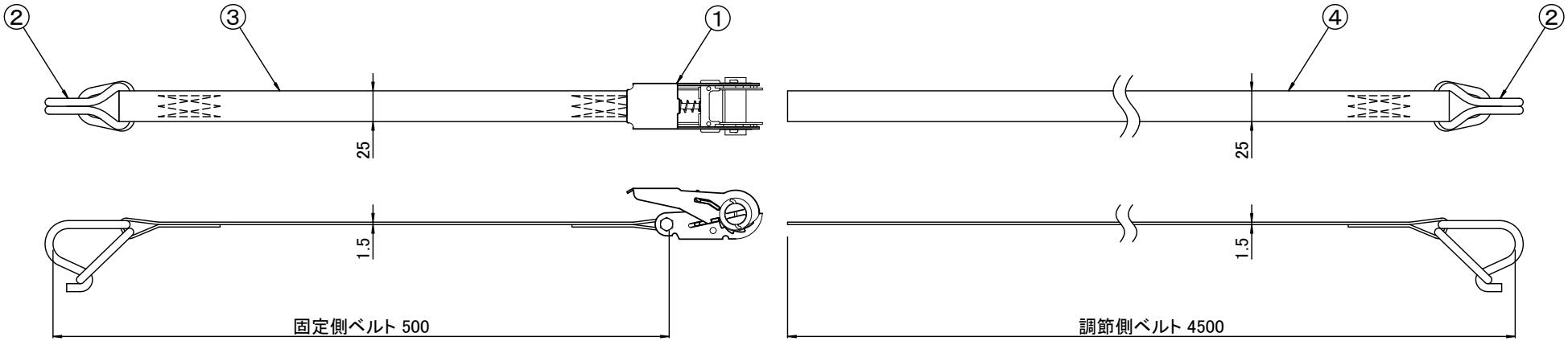


［摘要］ 図中の破線 -------- は⑤縫糸を示す

A:フック

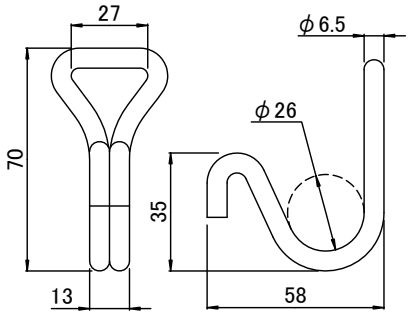


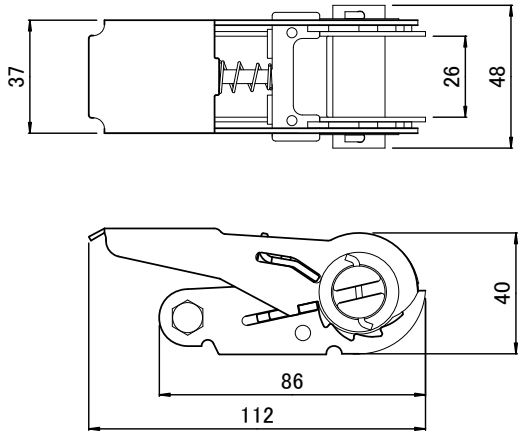


ラチェットバックル

B:キーパー

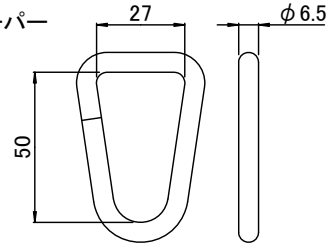


フック＆キーパー

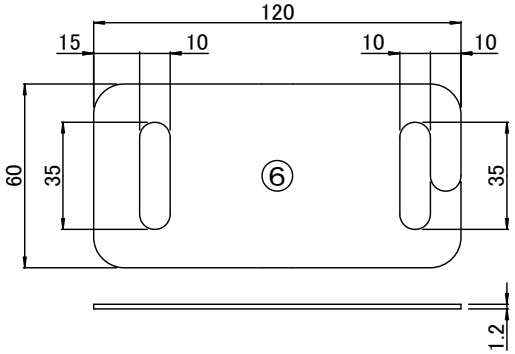


樹脂プロテクター

JIS規格相当品（RK-25L）最大使用力1.25kN（127kg）

| No. | 部品名 | 員数 | 材質 | 色相 | 摘要 |
|---|---|---|---|---|---|
| 1 | ラチェットバックル | 1 | スチール（表面処理:亜鉛めっき＋電着塗装） | シルバー･黒 | |
| 2 | フック&キーパー | 2 | スチール（表面処理:亜鉛めっき） | シルバー | |
| 3 | ベルト(固定側) | 1 | ポリエステル | オレンジ | 使用限界標示入り |
| 4 | ベルト(調節側) | 1 | ポリエステル | オレンジ | 使用限界標示入り |
| 5 | 縫糸 | ― | ポリエステル | 白 | |
| 6 | 樹脂プロテクター | 1 | ポリプロピレン | 黒 | 付属品 |
| | | | | | |
| | | | | | |

| 備考 | 承　認 | 検図 | 設計 | | 設計年月日 | 全　葉 | 受入No. | 品名　ベルト荷締機 | Scal |
|---|---|---|---|---|---|---|---|---|---|
| | | | | TRUSCO トラスコ中山株式会社 | 2025.3.1 | | | 品番　GV25A-125HK | Free |