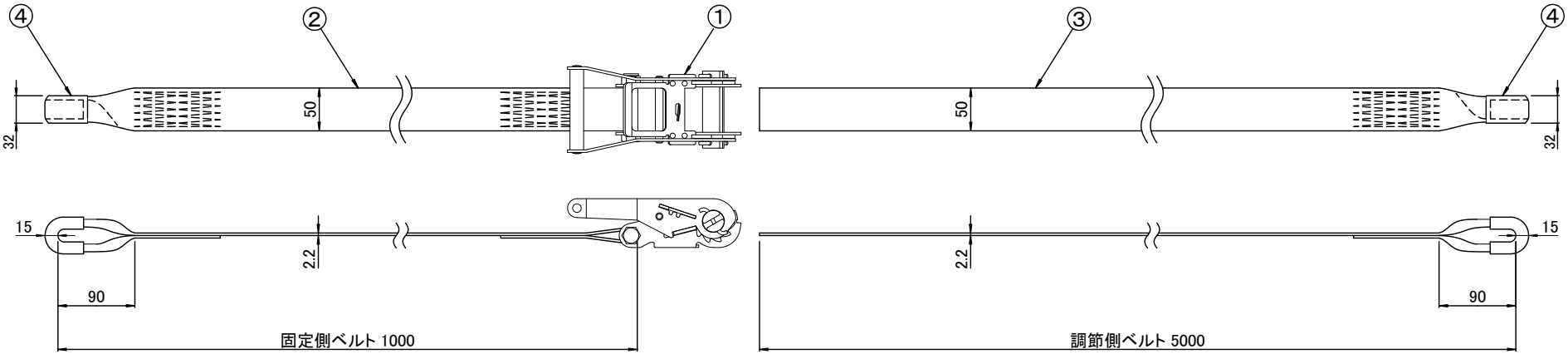

［摘要］ 図中の破線 ------ は⑤縫糸を示す

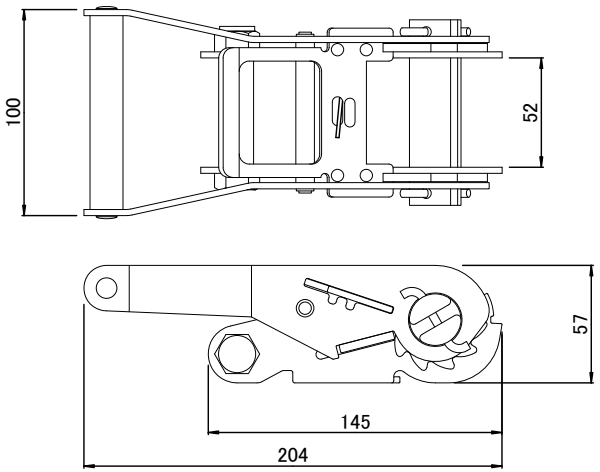

ラチェットバックル

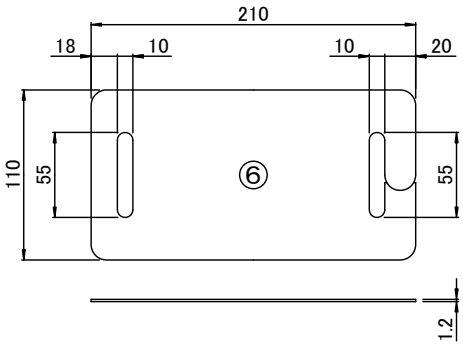

樹脂プロテクター

JIS規格相当品（RE-50L）最大使用力7.5kN（764kg）

No.	部品名	員数	材質	色相	摘要
1	ラチェットバックル	1	ステンレス(SUS304)	シルバー	
2	ベルト(固定側)	1	ポリエステル	オレンジ	使用限界標示入り
3	ベルト(調節側)	1	ポリエステル	オレンジ	使用限界標示入り
4	保護布	2	ナイロン	白	
5	縫糸	ー	ポリエステル	白	
6	樹脂プロテクター	1	ポリプロピレン	黒	付属品

備考	承　認	検図	設計		設計年月日	全　葉	受入No.	品名	Scal
				TRUSCO トラスコ中山株式会社	2025.11.1			ベルト荷締機（ステンレス金具）	Free
								品番　GV50S-750R	