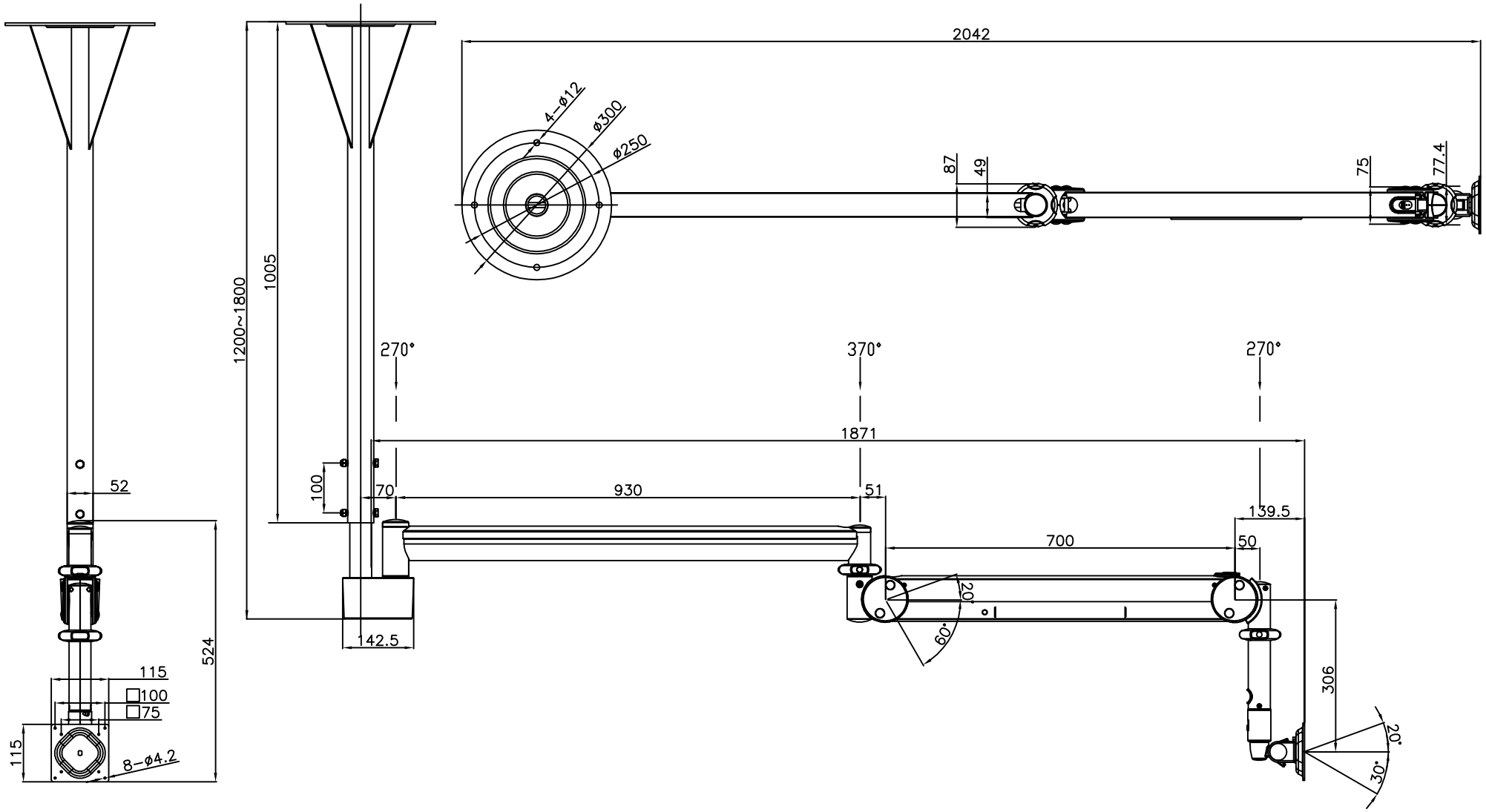

シリーズ	HA−100シリーズ	色調	アイボリー	商品名	HA−137
材質	鉄	重量	25.92Kｇ	単位	m/m
設置方式	天井取付	付属品	各種工具(設置・調整用)・モニタ取付用ネジ	日付	2011.03.28
耐荷重	1～6Kｇ				
		国内総販売元：株式会社ウィンテクノ　製造メーカー：MODERNSOLID			