	部品名	材料	表面処理	図番	数量	備考
1	ボルト	SS400相当	三価クロメート	B-000SB14TW001	1	
2	受皿	SS400相当/CR	三価クロメート	U-0HCRU14TW001	1	
3	ナット(1種)	SS400相当	三価クロメート	N-001NT14TW001	1	

※品質に影響しない外観上の傷や変色などは良品といたします。

品番	L1	L2
HCR-14-130	130	161

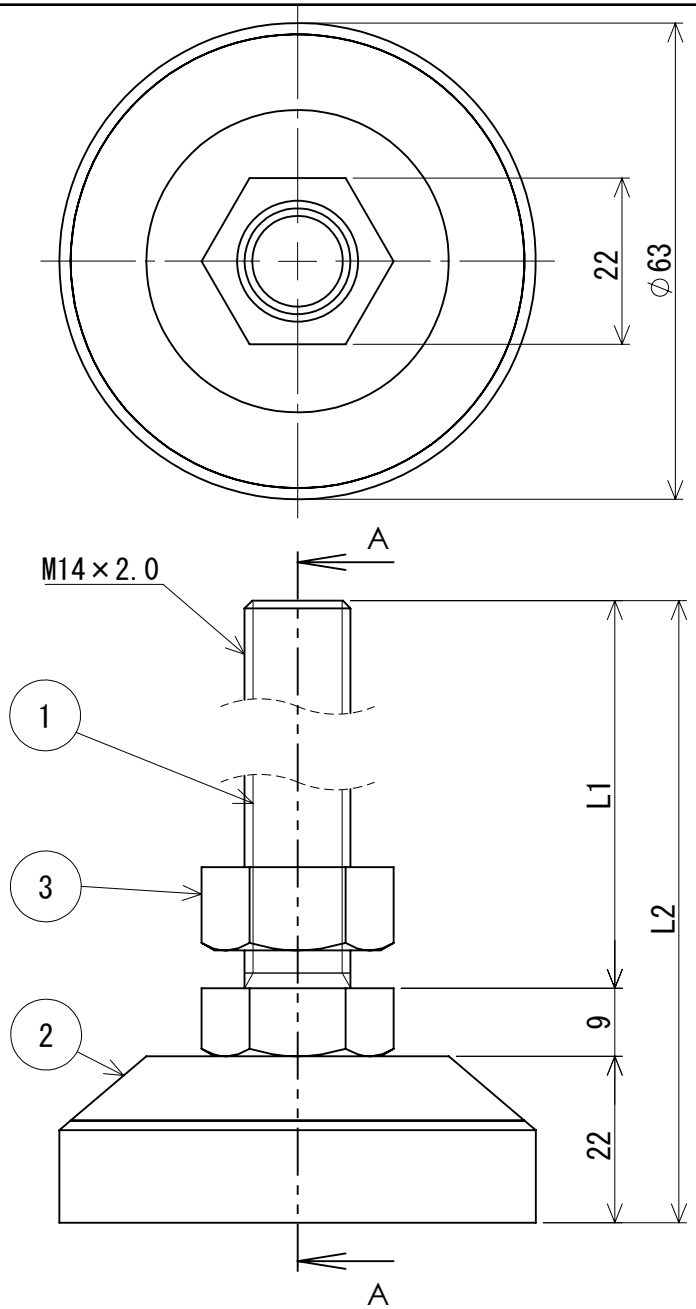

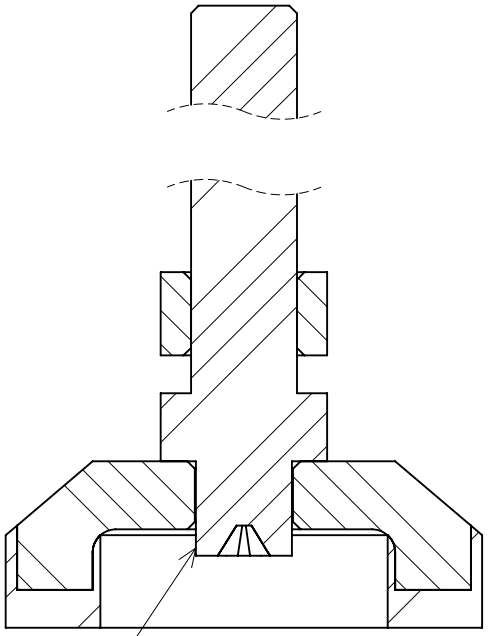

断面図 A-A

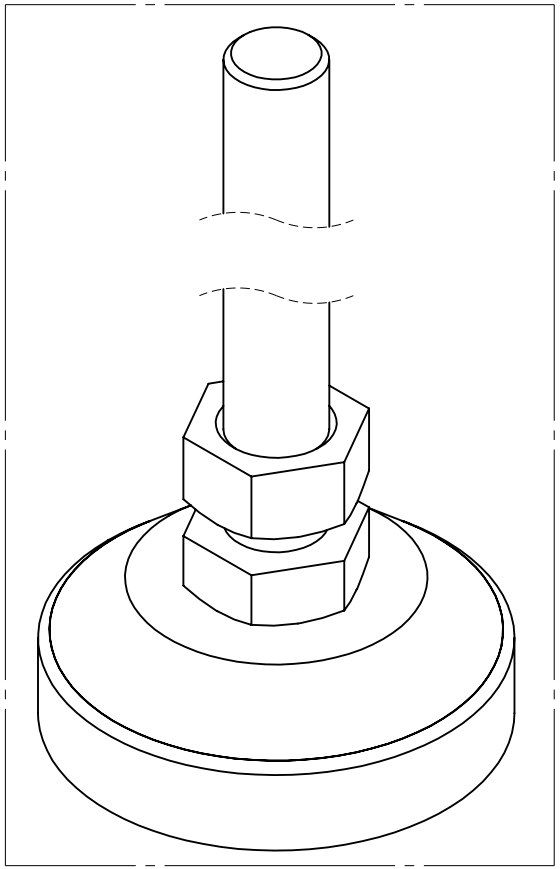

図 法	第三角法	尺 度	1/1	日 付	2024/02/01	商品名	HCR-14
寸法公差	-	設 計	K.CYOU	ダイワアドテック株式会社 Daiwa Adtech co.,ltd.			
単 位	mm	検 図	S.ISHIBASHI			図 番	A-00HCR14TW001
用 紙	A4	承 認	T.TAMAOKI				

No.	日付	改 訂 来 歴	改訂者	承認者