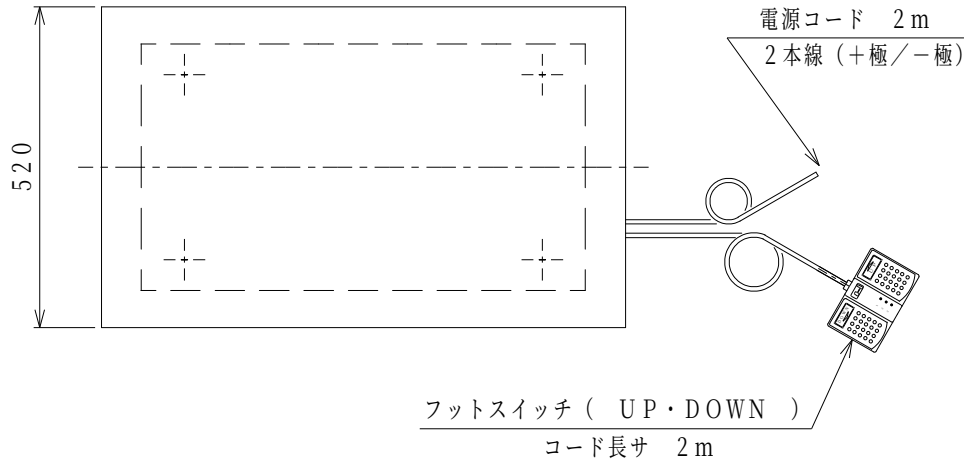

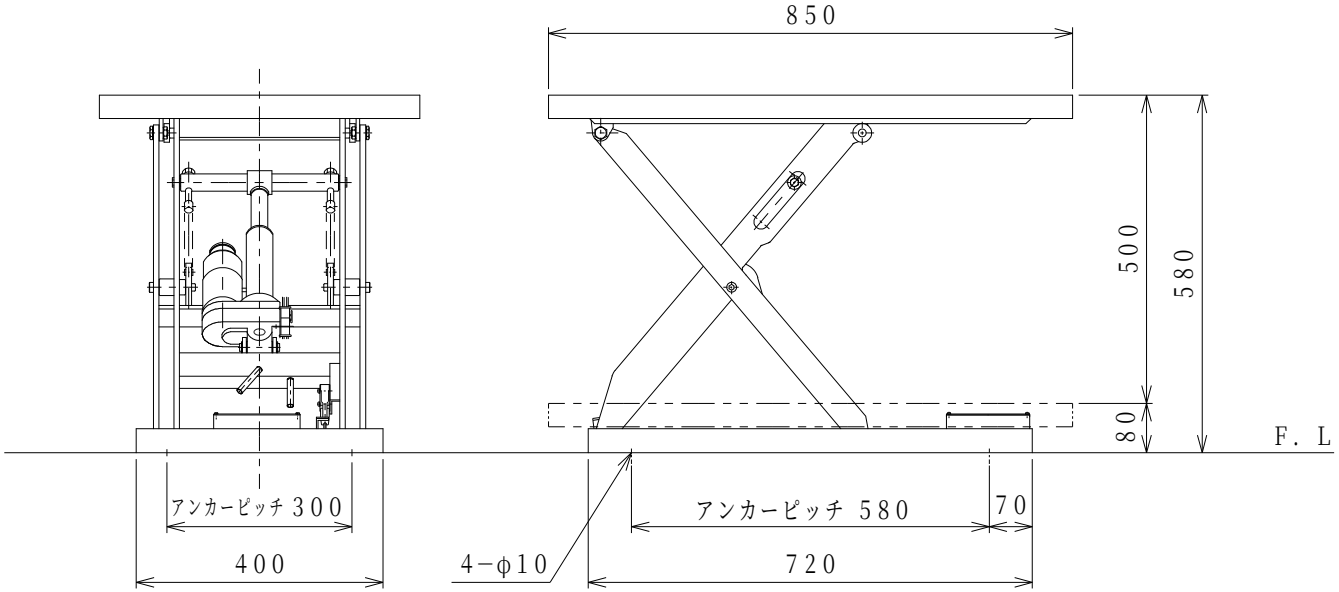

仕　様

型　式	HDL－L1058V－D1
均等荷重	100　Kg
テーブル寸法	850L×520W　mm
テーブル高サ	80～580　mm
ストローク	500　mm
全　長	850　mm
全　巾	520　mm
全　高	80　mm
リフト方式	電動ボールネジ方式
操作方式	フットスイッチ（マイコン搭載）
制御方式	ベクトル制御
モーター	DC12V，70W
電　源	DC12V（バッテリー）
上昇時間	約　10　秒
下降時間	約　10　秒
上昇端・下降端リミットスイッチ付	
最大使用頻度	30回／時
自　重	約　42　Kg
塗装色（マンセル値）	10R4／13

図　番	
用　紙	B－4
縮　尺	1／10

作成日	2018，1，8	検図	TRUSCO トラスコ中山株式会社	品名	ローリフター	品番	HDL－L1058V－D1