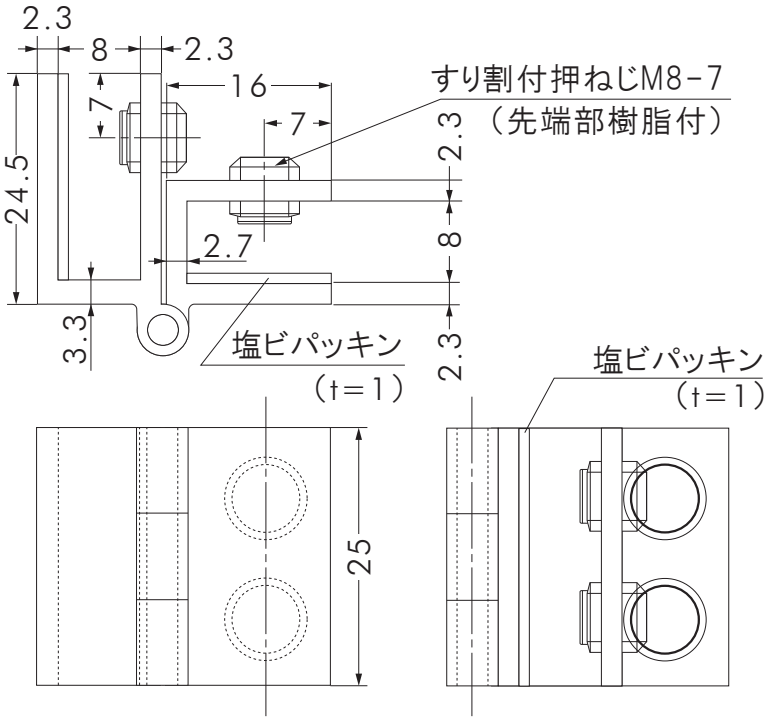

単位：mm

作成日	2017.04.01	検図	商品部	TRUSCO トラスコ中山株式会社	品名 TRUSCO アングル蝶番インセット 長さ25mm	品番 HI-DA005