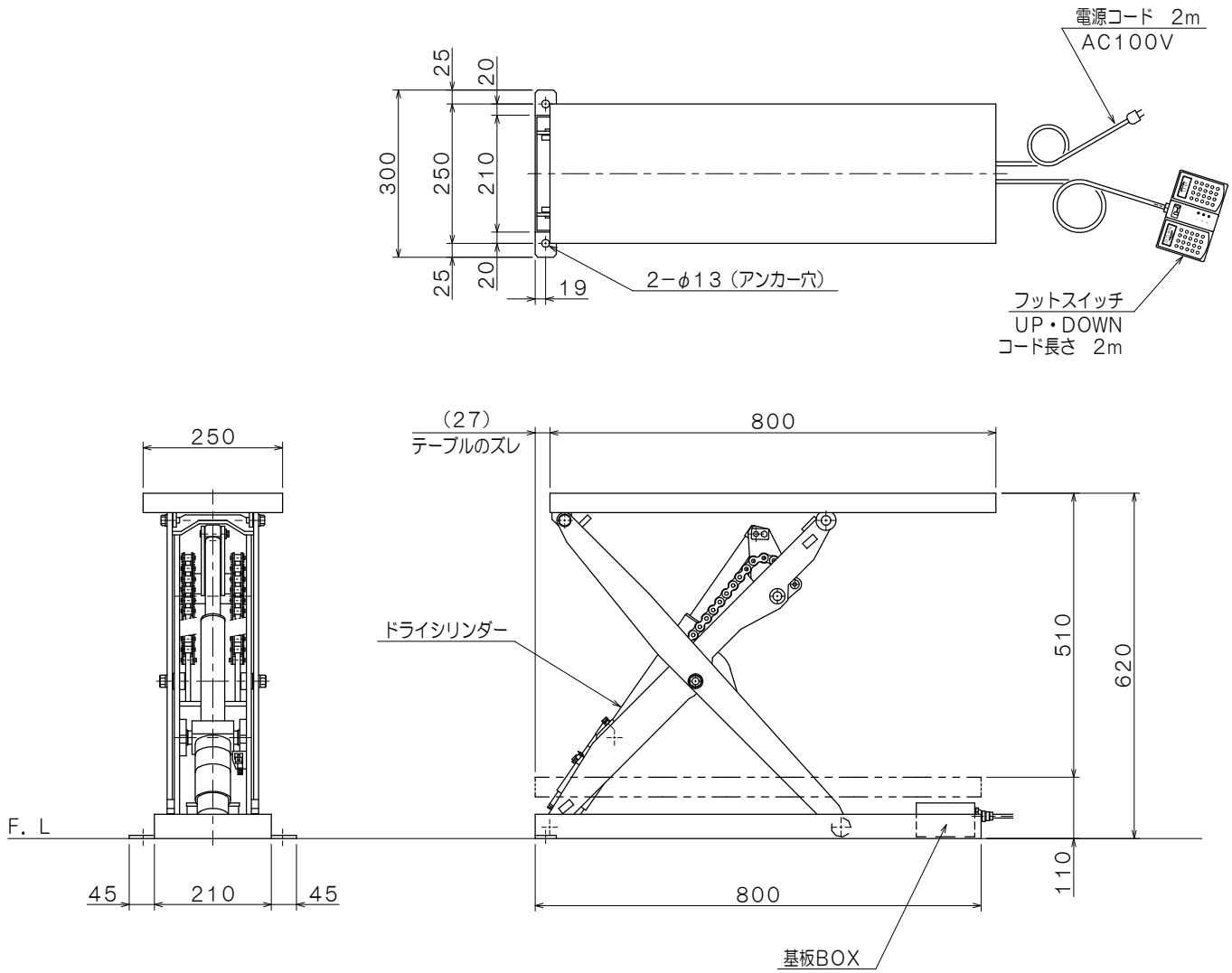

仕様		
型式	HLEBA−20−2508	
最大積載荷重	200	Kg
テーブル寸法	800L X 250W	mm
テーブル高さ	110〜620	mm
ストローク	510	mm
全長	800	mm
全巾	300	mm
全高	110	mm
リフト方式	電動ボールネジ方式	
操作方式	フットスィッチ	
制御方式	ベクトル制御	
モーター	DC90V、70W	
電源	AC100V、50/60HZ	
上昇時間	約 22 秒	
下降時間	約 22 秒	
最大使用頻度	15 回/時	
自重	約 45 kg	
塗装色	標準色	

図番	
用紙	B−4
縮尺	1/10

作成日	2020, 1, 1	検図	TRUSCO トラスコ中山株式会社	品名	スリムリフト巾狭タイプ（電動ボールネジ式）
品番	HLEBA−20−2508				