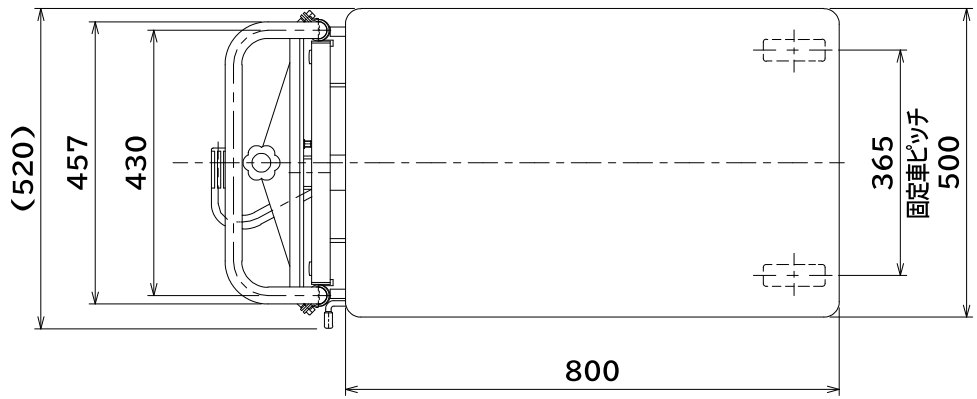


| 仕様 | | |
|---|---|---|
| 型式 | HLFA-S250E | |
| 均等荷重 | 250 | kg |
| テーブル寸法 | 800L×500W | mm |
| テーブル高サ | 260~800 | mm |
| ストローク | 540 | mm |
| 全長 | 1020 | mm |
| 全幅 | 520 | mm |
| 全高 | 810 | mm |
| リフト方式 | 足踏油圧式 | |
| ポンプ回数 | 約 36 | 回 |
| 自重 | 約 45 | kg |
| 塗装 | 粉体塗装 | |
| 塗装色（マンセル値） | 10R4/13 | |
| ※急降下防止バルブ付 | | |

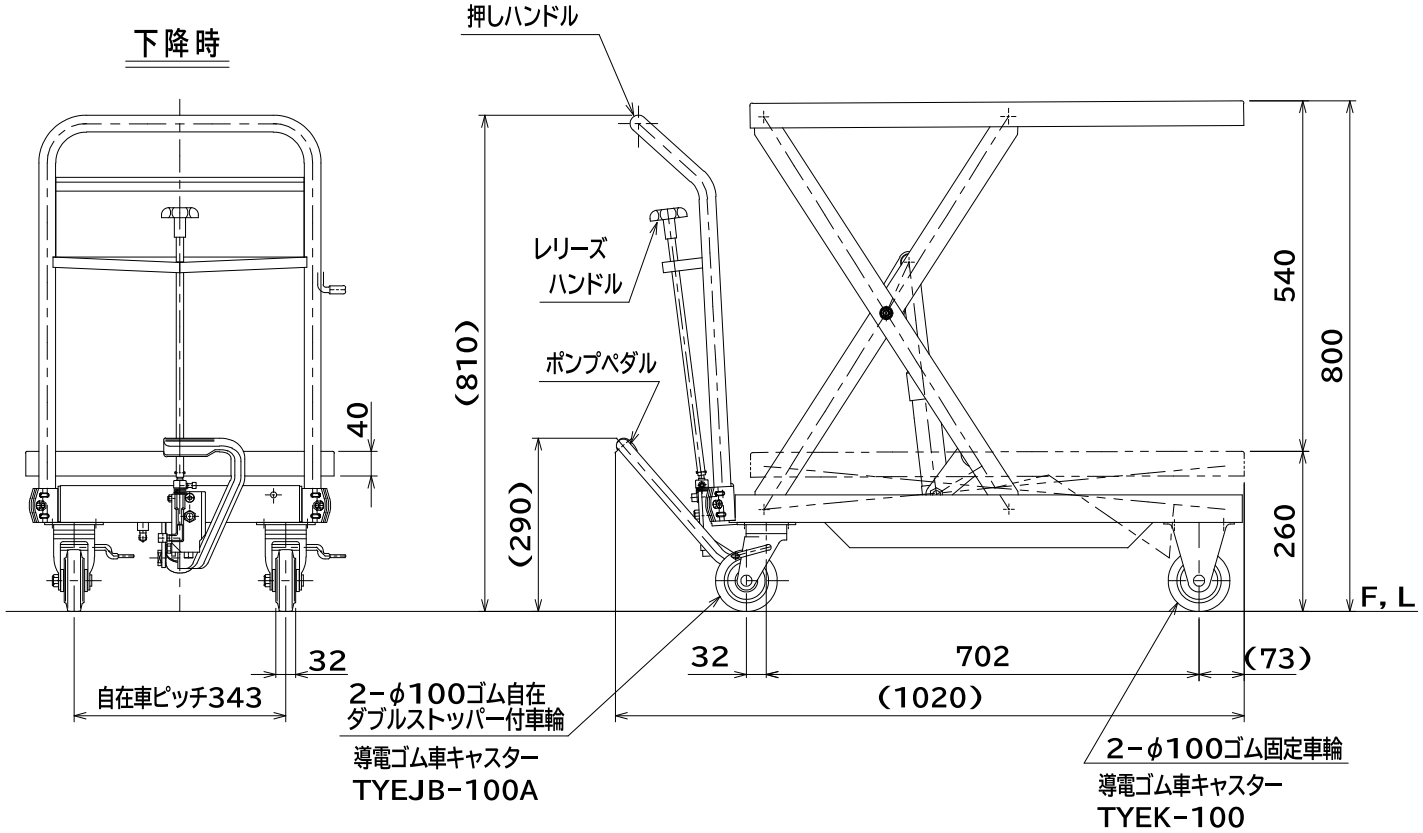


| 図番 | |
|---|---|
| 用紙 | B-4 |
| 縮尺 | 1/10 |

| 作成日 | 2025, 5, 19 | 検図 | TRUSCO トラスコ中山株式会社 | 品名 | ハンドリフター（足踏み油圧式）導電キャスター仕様 | 品番 | HLFA-S250E |
|---|---|---|---|---|---|---|---|