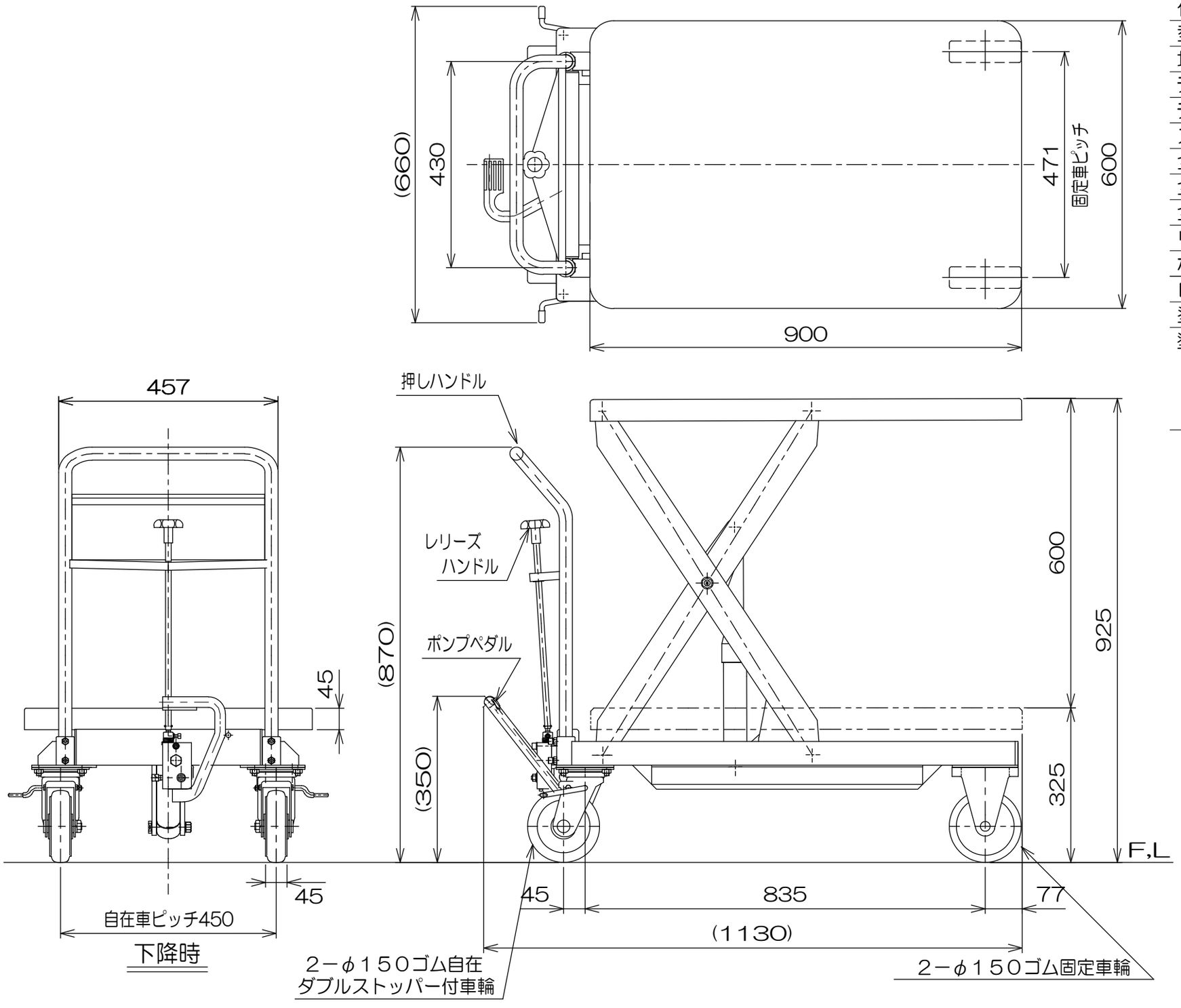

仕　様

型　式	HLF-E500(B,G)	
均等荷重	500	kg
テーブル寸法	900L×600W	mm
テーブル高サ	325～925	mm
ストローク	600	mm
全　長	1130	mm
全　幅	660	mm
全　高	870	mm
リフト方式	足踏油圧式	
ポンプ回数	早 約 18 ／遅 約 42回	
自　重	約 75	kg
塗　装	粉体塗装	
塗 装 色	10R4／13	
（マンセル値）	末尾B　10B5／10	
	末尾G　10G6．5／8	
	押しハンドル　5．5Y/1	

図　番	
用　紙	B-4
縮　尺	1/10

作成日	2013,11,30	検図	外山	TRUSCO トラスコ中山株式会社	品名	ハンドリフター	品番 HLF-E500(B,G)