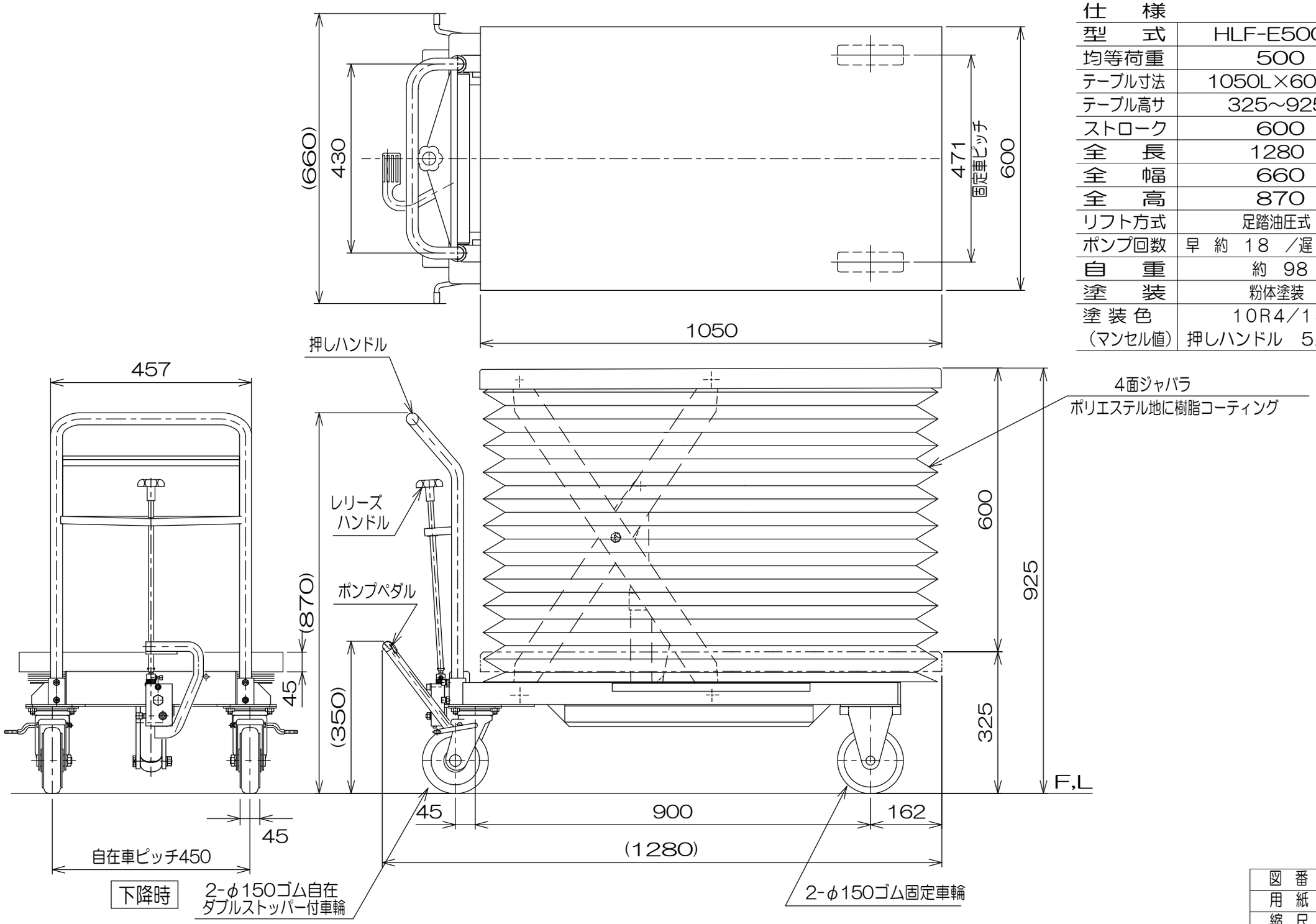

仕　様

型　式	HLF-E500J	
均等荷重	500	kg
テーブル寸法	1050L×600W	mm
テーブル高サ	325～925	mm
ストローク	600	mm
全　長	1280	mm
全　幅	660	mm
全　高	870	mm
リフト方式	足踏油圧式	
ポンプ回数	早 約 18 ／遅 約 42回	
自　重	約 98	kg
塗　装	粉体塗装	
塗装色（マンセル値）	10R4／13 押しハンドル 5．5Y/1	

図　番	
用　紙	B−4
縮　尺	1/10

作成日	2013,12,02	検図	外山	TRUSCO トラスコ中山株式会社	品名	ハンドリフター（ジャバラ付タイプ）	品番 HLF-E500J