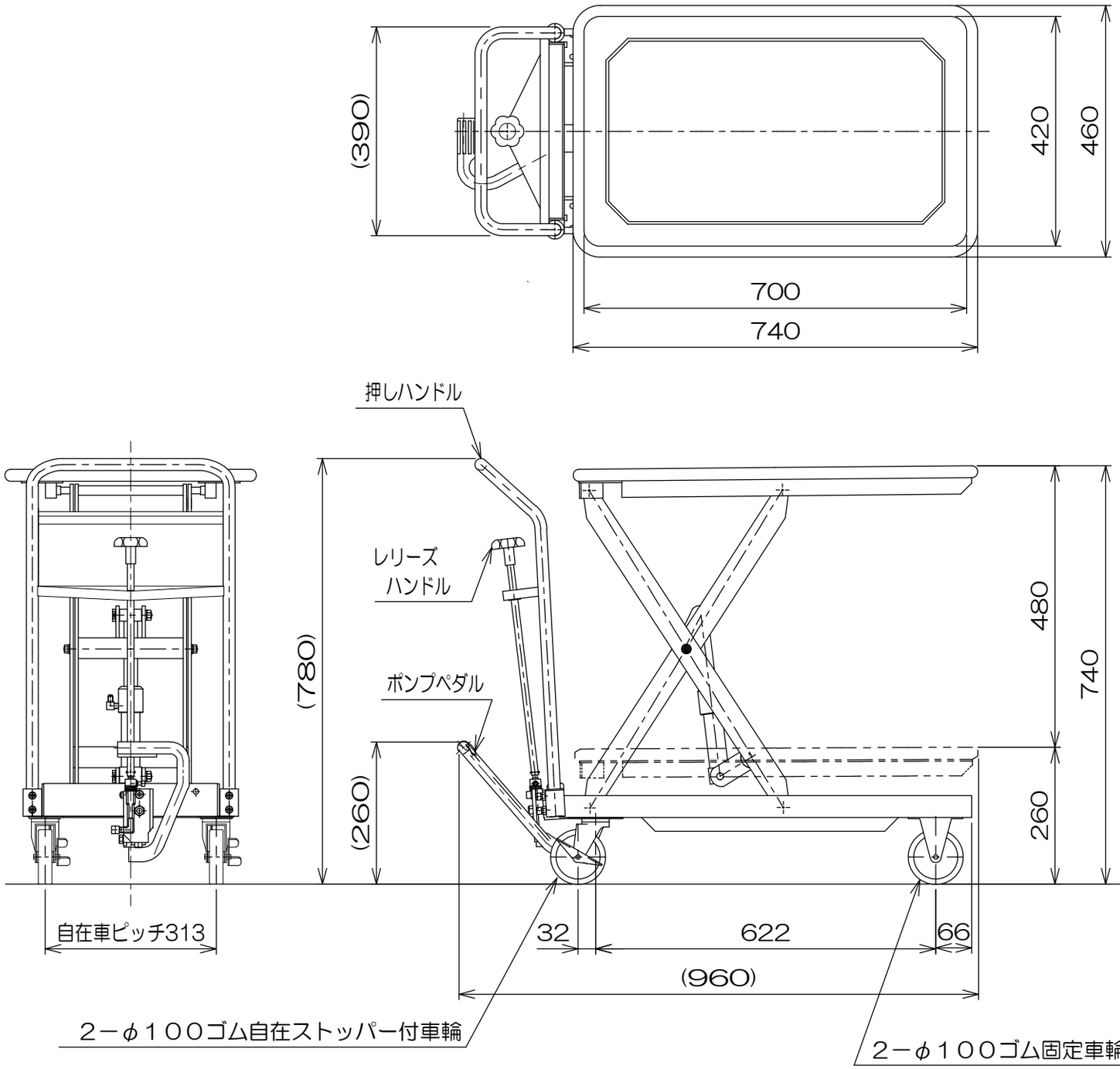

仕　様

型　式	HLFM-S150	
均等荷重	150	kg
テーブル寸法	740L×460W	mm
テーブル高サ	260～740	mm
ストローク	480	mm
全　長	960	mm
全　幅	460	mm
全　高	780	mm
リフト方式	足踏油圧式	
ポンプ回数	約　22	回
自　重	約　30	kg
塗　装	粉体塗装	
塗 装 色 (マンセル値)	10R4／13 押しハンドル　5．5Y/1	

図　番	
用　紙	B－4
縮　尺	1/10

作成日	2013,11,30	検図	外山	TRUSCO トラスコ中山株式会社	品名	ハンドリフター (マット付テーブルタイプ)	品番 HLFM-S150