記号	来歴	年月日	記入
1	図番・ドレンキャップ変更	H21.11.24	山崎
2	ドレン、口径追加	H25.3.14	山崎

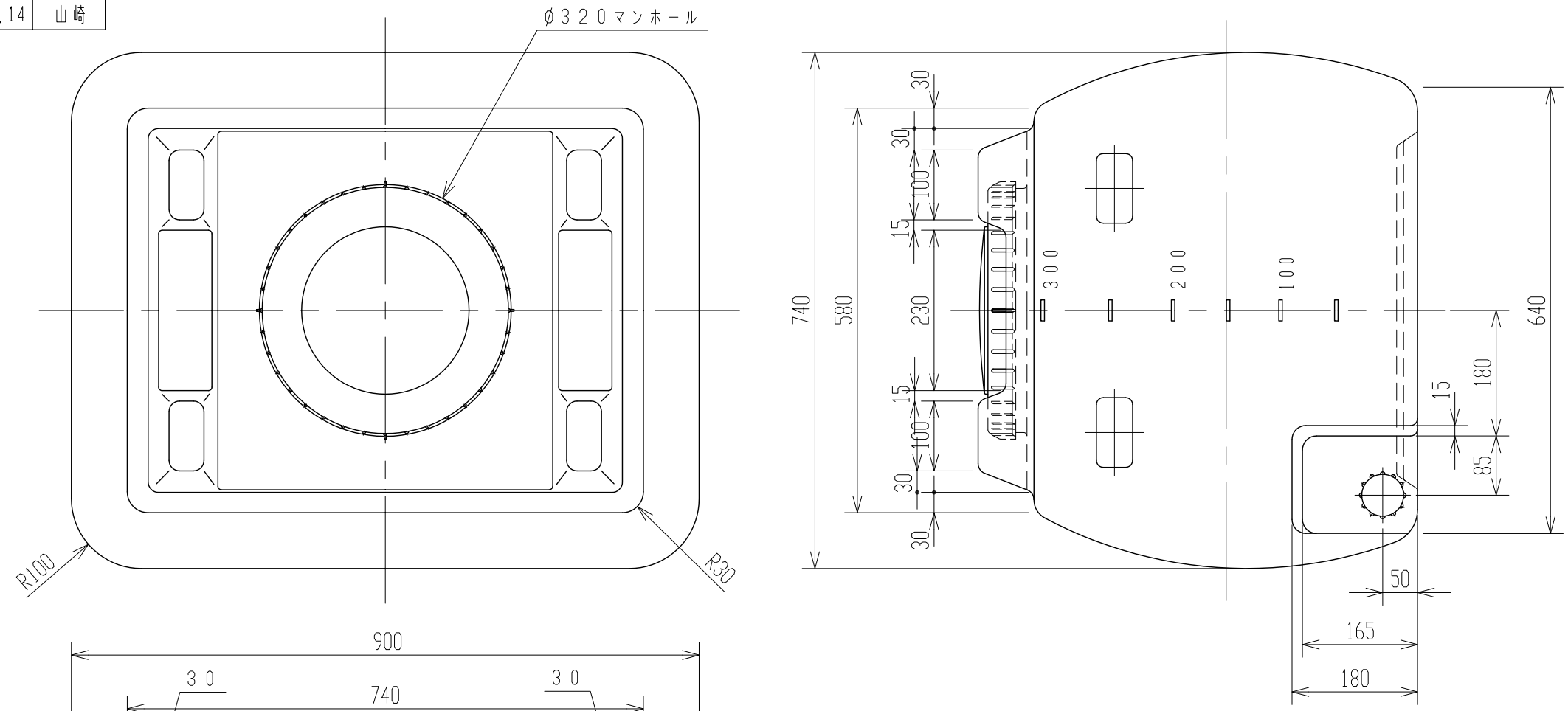

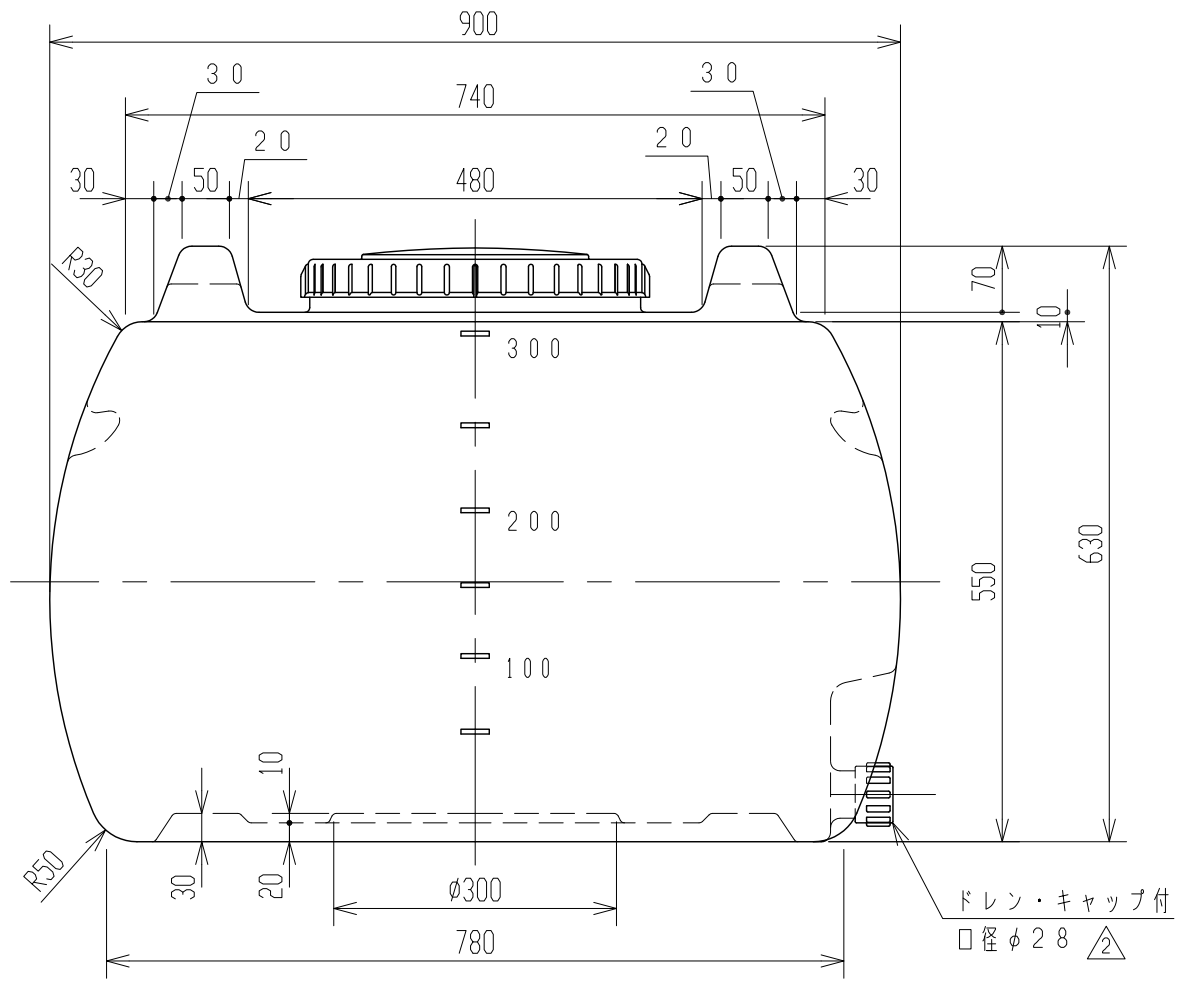

注記 1．タンク寸法公差：±1．5％トスル．

品番	名称	サイズ	材質	個数	摘要

納入先					
設計	製図	検図	承認	名称	ホームローリー300
——	小倉				
年月日 H9.5.23		尺度	1/8		
スイコー株式会社				図番	AHL03-P01 2