記号	来歴	年月日	記入
1	図番・ドレンキャップ変更	H21.11.24	山崎
2	ドレン、口径追加	H25.3.14	山崎

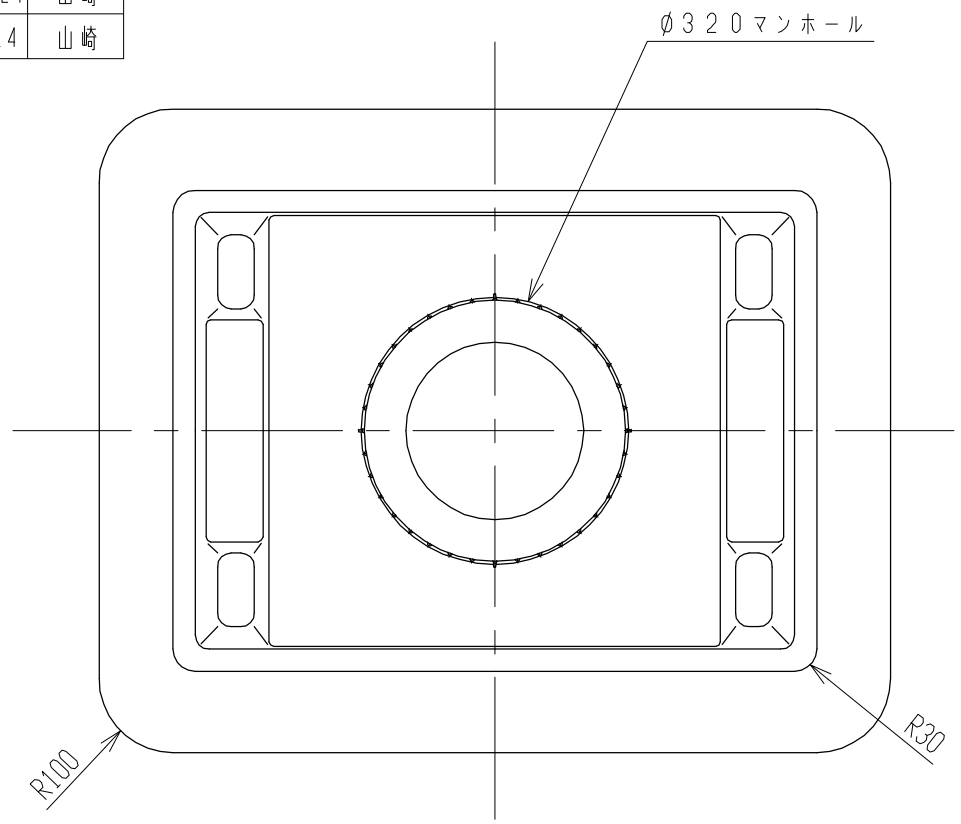

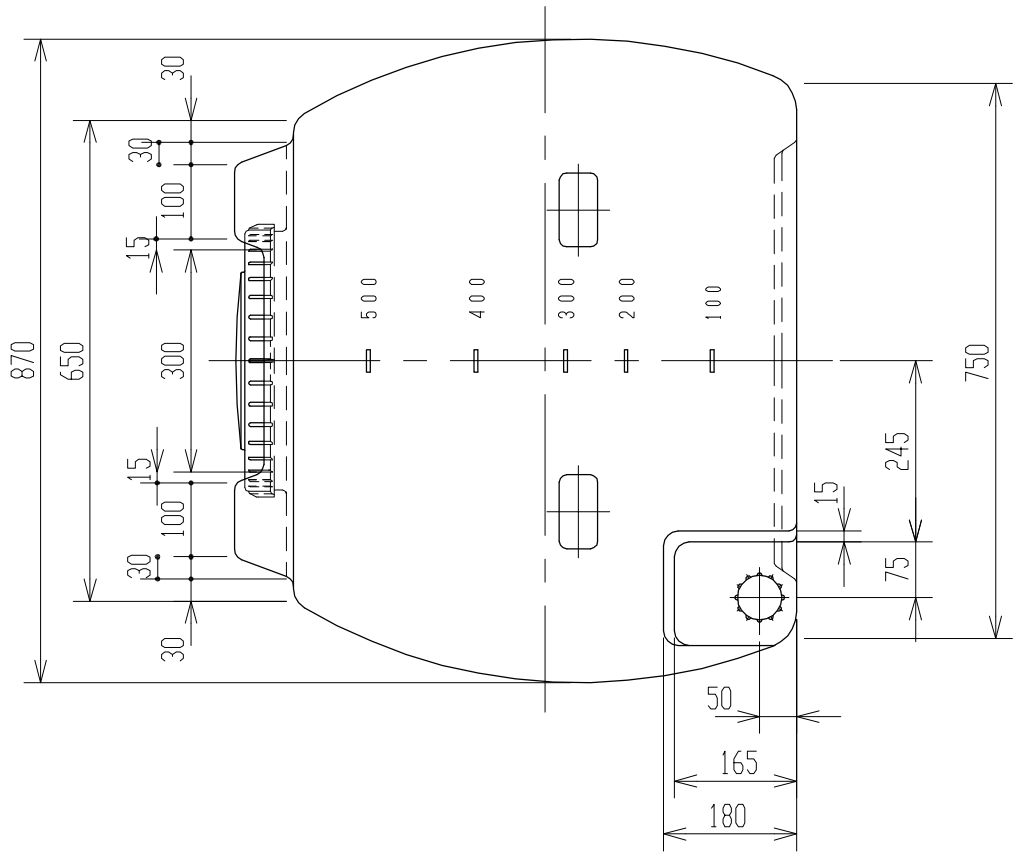

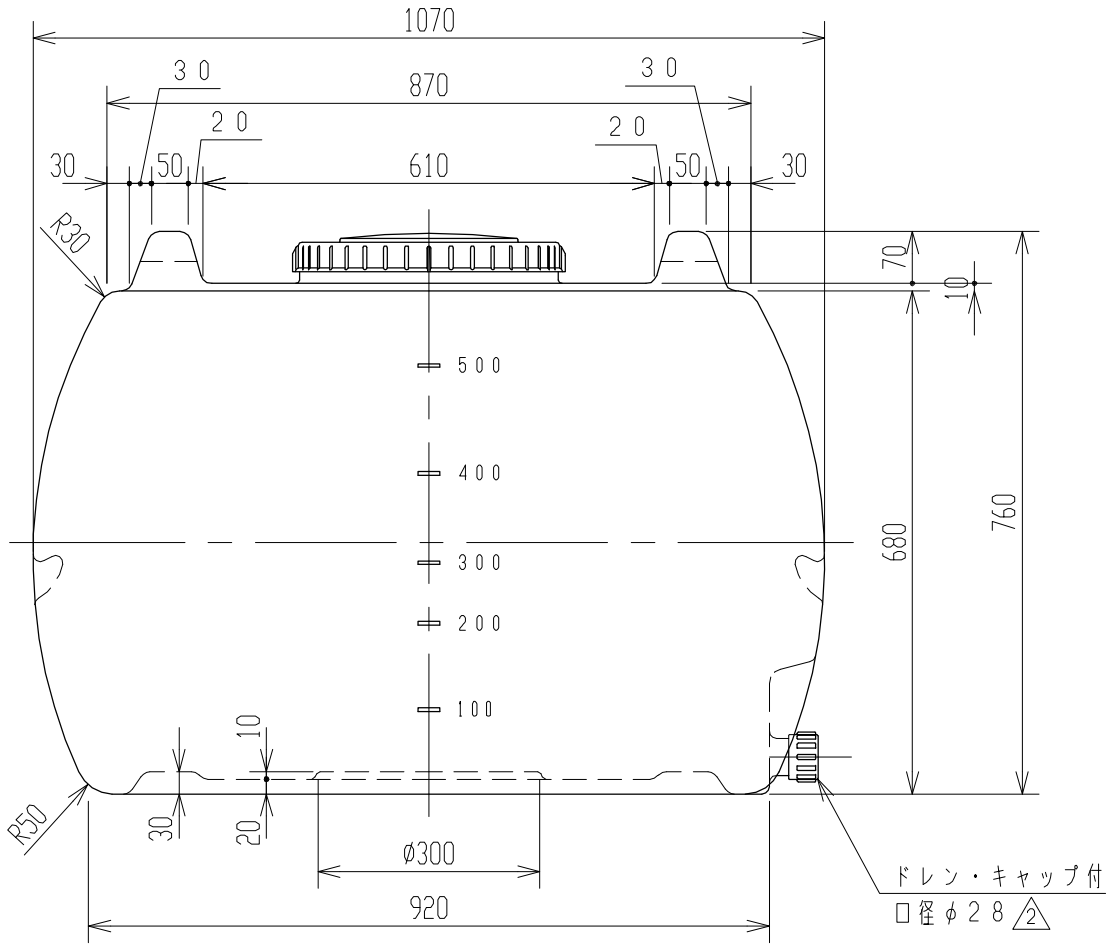

注記 1．タンク寸法公差：±1．5％トスル．

品番	名称	サイズ	材質	個数	摘要

納入先					
設計	製図	検図	承認	名称	ホームローリー500
——	小倉				
年月日 H9.5.22		尺度 1/10			
スイコー株式会社				図番	AHL05-P01 2