出図番号 ISSUE No.	— —

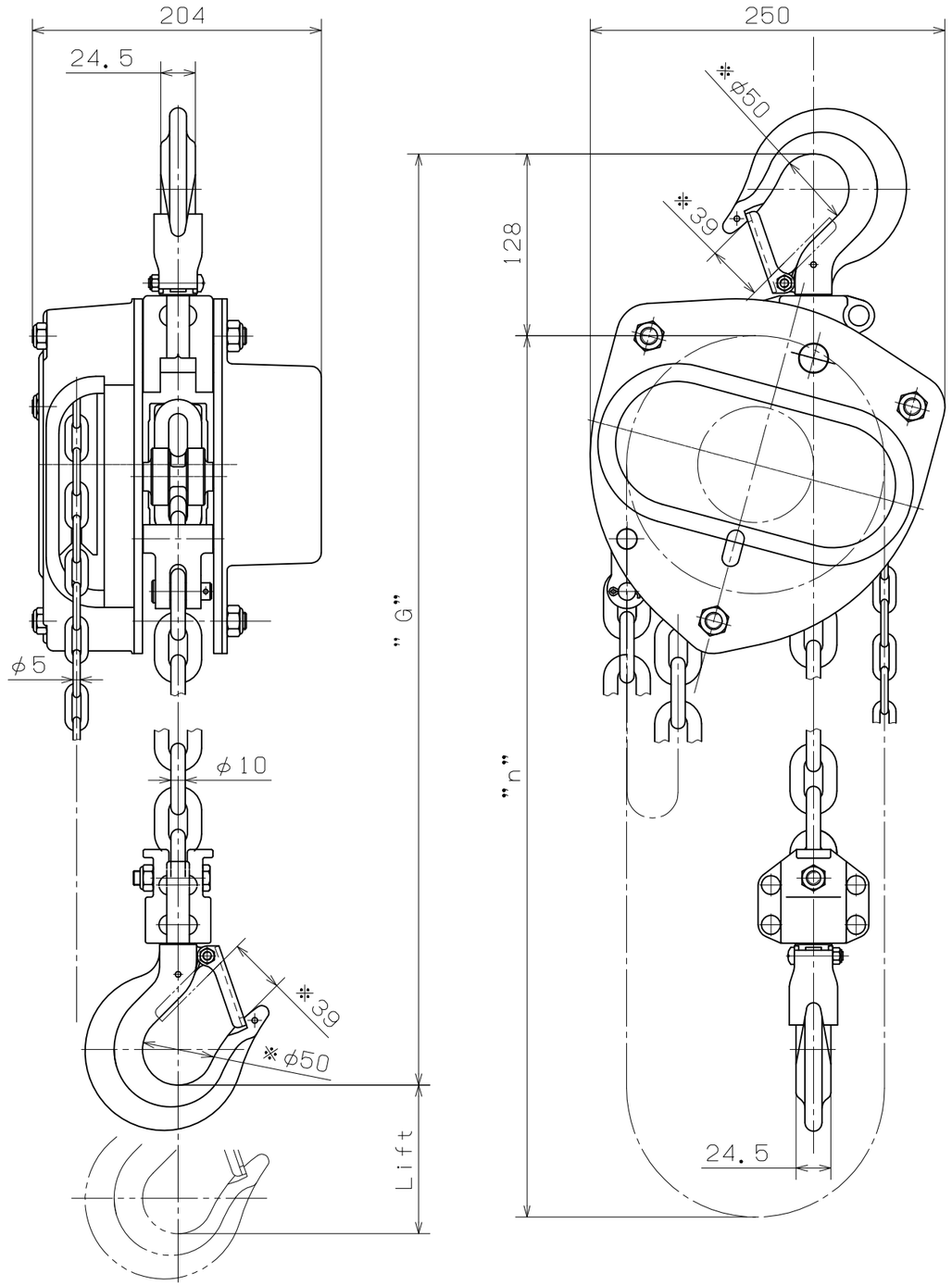

諸元 SPECIFICATIONS			
定格荷重 Rated Load		3.2 t	
1) 作動荷重 Test Load		4.8 t	
フック間最小距離 "G" Minimum head room		505 mm	
揚程 Lift		3 m	
手鎖長さ "n" Length og Hand Chain		3 m	
手動力 Pulling efforts		426 N (43.4 kgf)	
塗装色 Color	標準色 Standard Color	マンセル Munsell	5R4/12
	指定色 Appointed Color		
質量 Net Weight		≒ 30.5 kg	
注文番号 Order No.		工事番号 Work No.	
船番 Ship No.		数量 Quantity	1 台

1) JIS B 8802に規定されている作動試験に用いる荷の質量
Test Load is specified in JIS B8819.

備考 Remarks

※印は参考寸法

※Marks of reference size

符号 No.	年月日 DATE	変更記事 REMARK	印 SIGN
3	・・		
2	・・		
1	・・		

出図 ISSUE DATE	・・	検図 CHECKER	H. Nakamoto
作図 DRAWN DATE	APR・ 5・'13	設計 DESIGNER	M. Tomimoto
尺度 SCALE	1:4	製図 TRACRER	N. Masujima

図面番号 DRAWING NO: HN1-005

株式会社 ニッチ NITCHI CO., LTD.

NH1 チェーンブロック

品番 HN10320

組立図

NH1 CHAIN BLOCK

ITEM No. HN10320

ASSEMBLY DRAWING

A3-AD