	名称	数量	備考		名称	数量	備考
1	天板	1	リノリューム張	7	支柱（クランプ付）	2	STKMR 1.6×50×26 SPHC t3.2
2	上横桟	2	SPHC t1.6 SPCC t2.0	8	上棚（NLR）	1	SPCC t1.0
3	脚	2	SPHC t1.6	9	レールハンガー（NLHT）	1	SPCC t1.2 フック2ヶ付
4	下桟	1	STKMR t1.6×25×25	10	パネル（NLSP）	1	ホワイトボード付パネル
5	アジャスター	4	AJP16−45−40	11	蛍光灯セット（NLL）	1	※
6	上枠補強	1	SPHC t1.6				

⑥は、W=1500・1800用

※NLL− 900, NLL−1200：20W
NLL−1500, NLL−1800：40W

	A	B	C	D	E	F
HRAE-0960THNLP(W)	900	600	710	500	10	850
HRAE-0975THNLP(W)	900	750	710	530	70	850
HRAE-1260THNLP(W)	1200	600	1010	500	10	1150
HRAE-1200THNLP(W)	1200	750	1010	530	70	1150
HRAE-1209THNLP(W)	1200	900	1010	530	145	1150
HRAE-1560THNLP(W)	1500	600	1310	500	10	1450
HRAE-1500THNLP(W)	1500	750	1310	530	70	1450
HRAE-1509THNLP(W)	1500	900	1310	530	145	1450
HRAE-1860THNLP(W)	1800	600	1610	500	10	1750
HRAE-1800THNLP(W)	1800	750	1610	530	70	1750
HRAE-1809THNLP(W)	1800	900	1610	530	145	1750

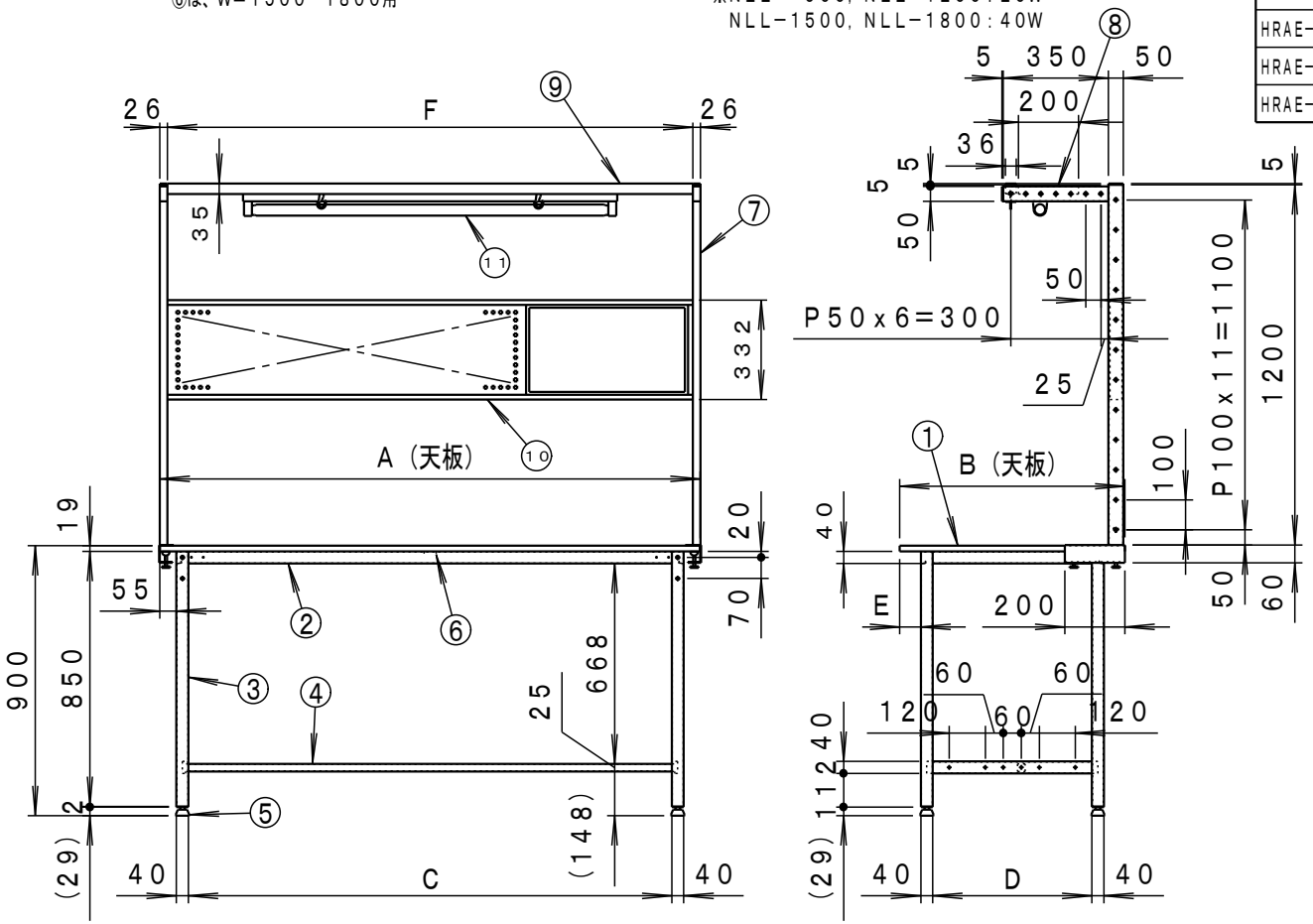

納入形態：ノックダウン
塗装色：HRAE−OOOOTHNLPの場合
本体　グリーン
HRAE−OOOOTHNLPWの場合
本体　ホワイト
マンセル近似値：HRAE−OOOOTHNLPの場合
10GY6／2
HRAE−OOOOTHNLPWの場合
N−8.7
表示耐荷重：300kg

備考	承認	検図	設計	TRUSCO トラスコ中山株式会社	設計年月日	全葉	受入No.	軽量立作業台（TH型オプションフルセット付）	Scale
			森田		2011 6.7			図面名称 HRAE−OOOOTHNLP（W）	1：25