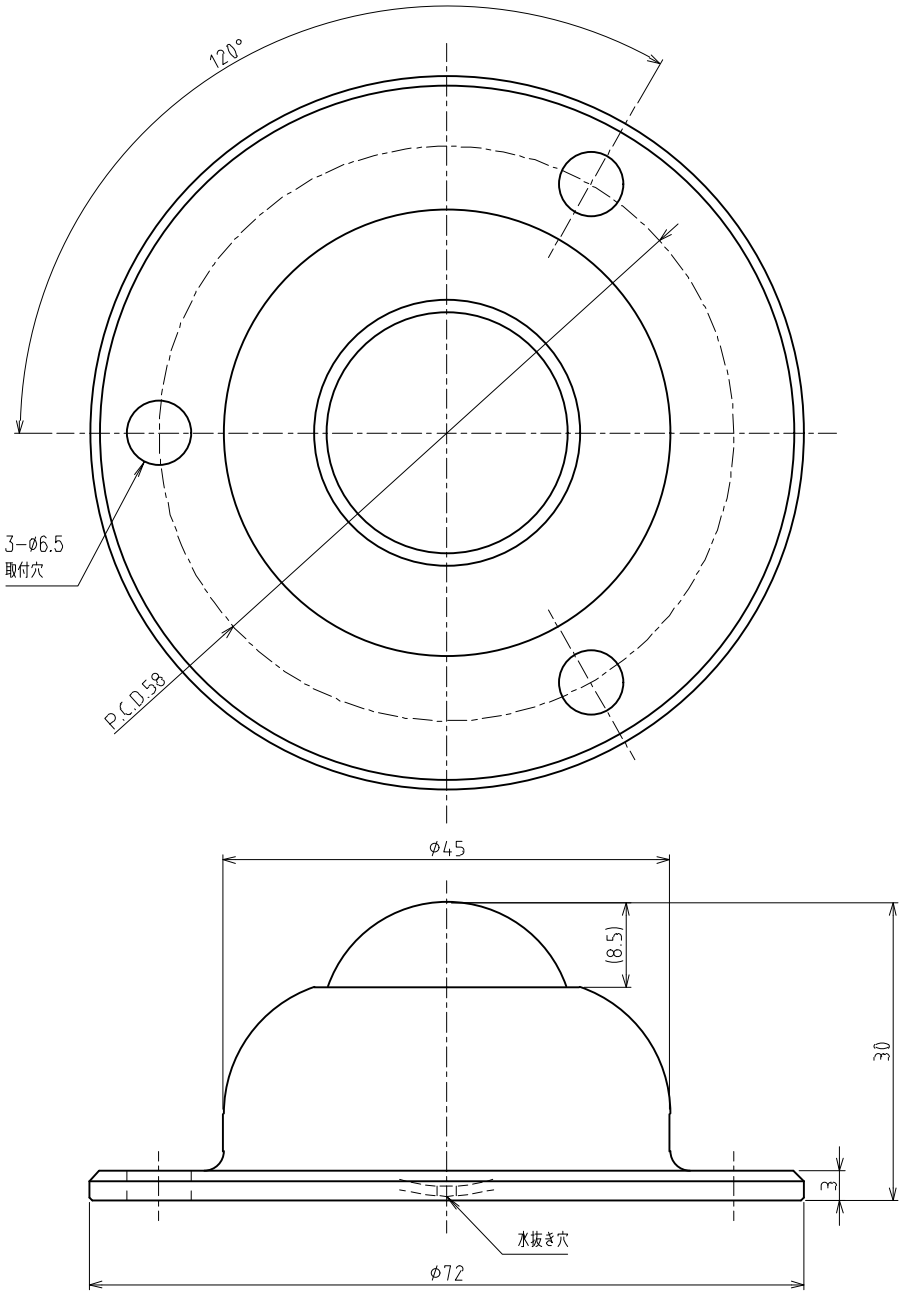

>概要
IA 型 イグチベアー
IA-25 型
単位 = mm

>仕様
メインボールサイズ=φ1"(25.4mm)
自重= 0.15kg
使用荷重= 40kgf

本体= AC7A
メインボール= SUS440C
サブボール= SUS440C
ボール受け=SUS420J2