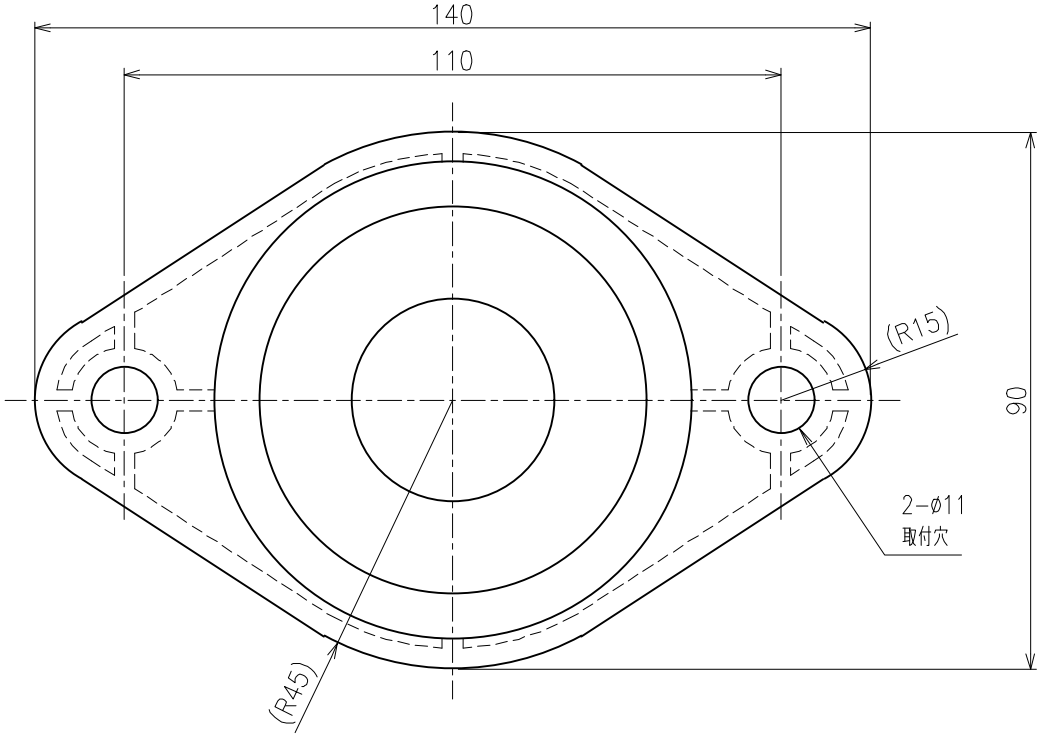

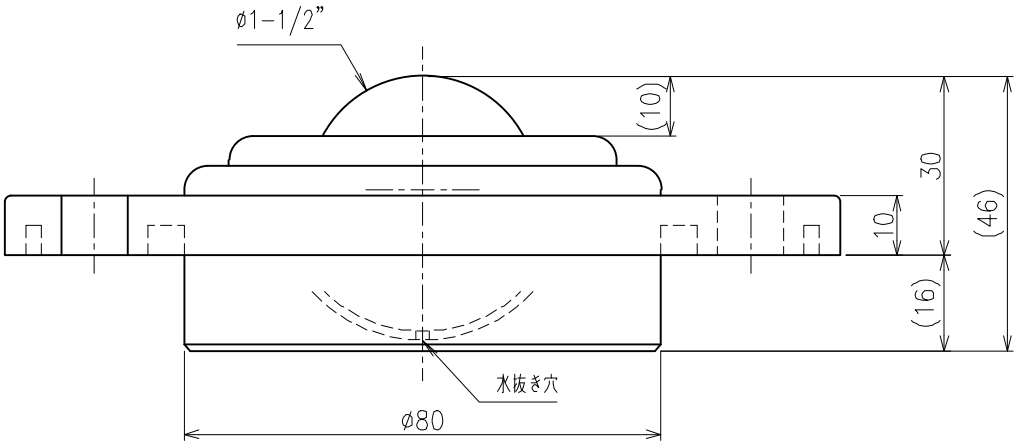

>概要

IJH 型 イグチベアー

IJH−38 型

単位 ＝ mm

>仕様

メインボールサイズ＝φ1−1/2”（38.1ｍｍ）

自重＝ 0.41kg

使用荷重＝ 50kgf

本体＝ ABS樹脂

メインボール＝SUJ2

サブボール＝ SUJ2

ボール受け＝SUS420J2