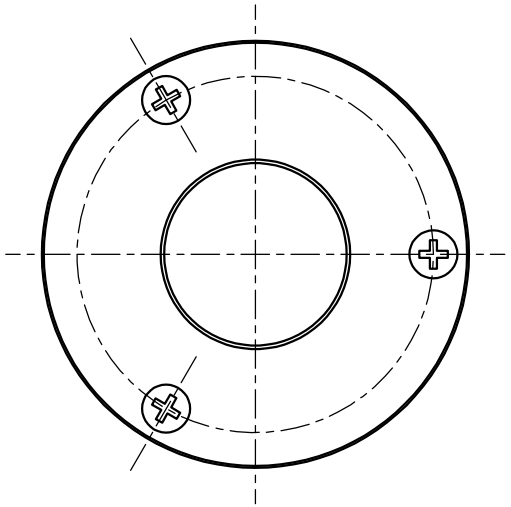

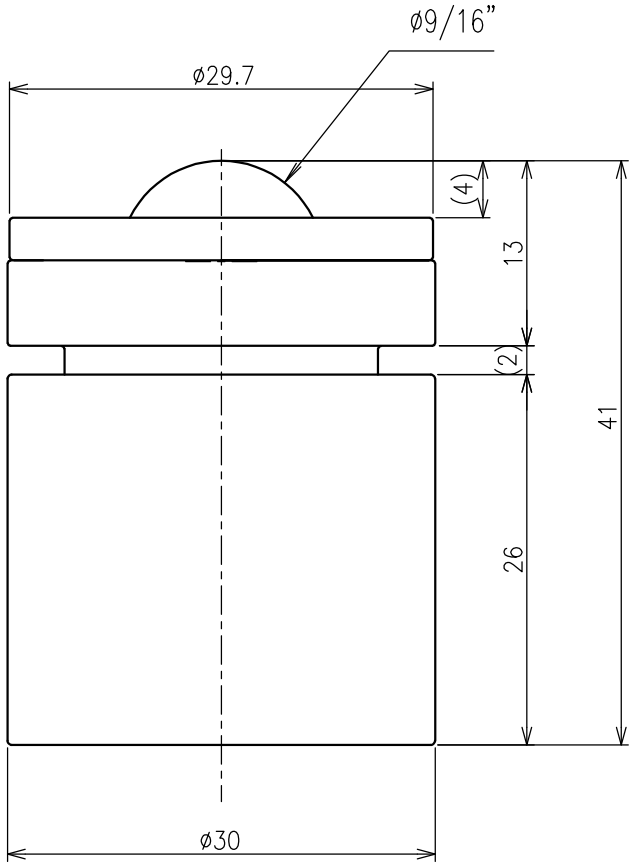

>概要

IS−BM 型 スプリングイグチベアー

IS−14BM 型

単位 ＝ mm

>仕様

メインボールサイズ＝φ9/16"（Φ14.2875ｍｍ）

自重＝ 0.26kg

取付強さ 40kgf

収縮量＝ 2mm

本体＝ SCM415

キャップ＝S45C

メインボール＝ SUJ2

サブボール＝SUJ2

ケース＝ S45C