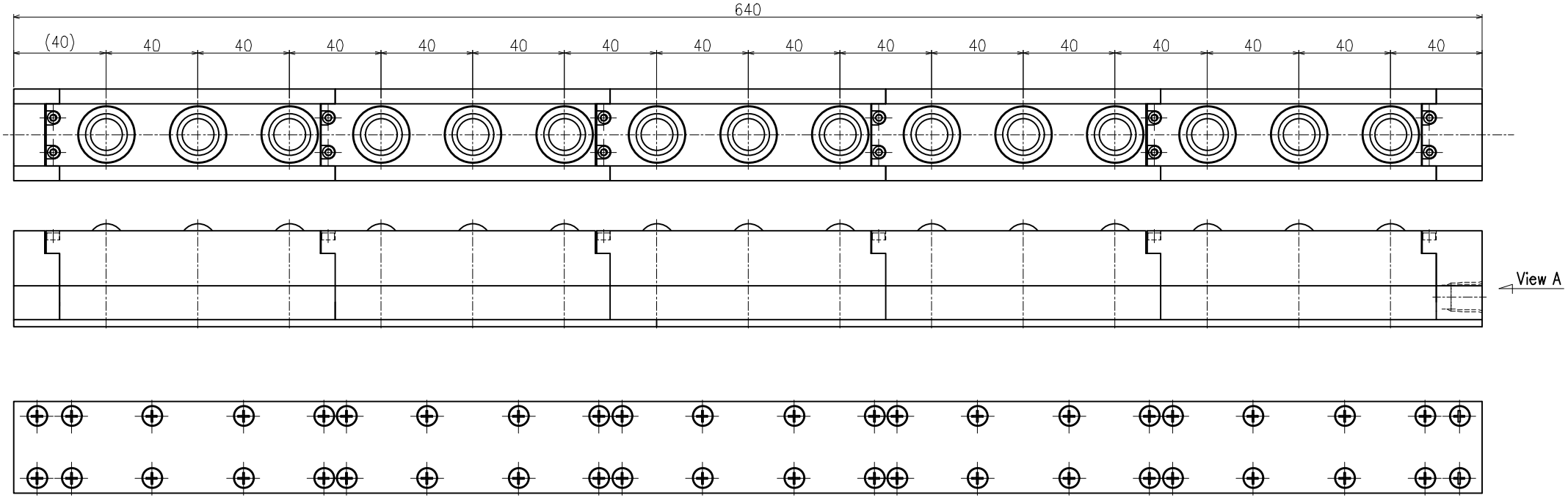

ボール１個当りのリフト能力

供給エア圧力	0.4MPa {4.08kgf/cm²}	0.5MPa {5.10kgf/cm²}	0.6MPa {6.12kgf/cm²}
リフト能力	254.8N {26.0kgf}	323.4N {33.0kgf}	392.0N {40.0kgf}

ユニット1本当りのリフト能力

供給エア圧力	0.4MPa {4.08kgf/cm²}	0.5MPa {5.10kgf/cm²}	0.6MPa {6.12kgf/cm²}
リフト能力	3.8kN {390.0kgf}	4.8kN {495.0kgf}	5.8kN {600.0kgf}

>概要
ISR−T 型 エアボールリフター
ISR−28T−640 型
単位 = mm

>仕様
自重= 3.2kg
耐圧 = 0.9MPa (9.18kgf/cm²)
使用圧力範囲 = 0.05~0.6MPa
(0.51~6.12kgf/cm²)
使用温度範囲 = −5~80℃
（但し、ドレン凍結のなき条件）
使用流体 = エアー及び不活性ガス（無給油）

>材質
ボール= SUJ2
カバー = SUM
本体= A6063
プラグ= A6063
バー=SPC

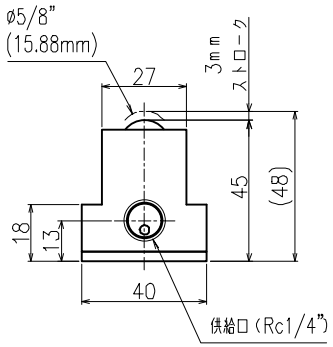

View A (1:1)