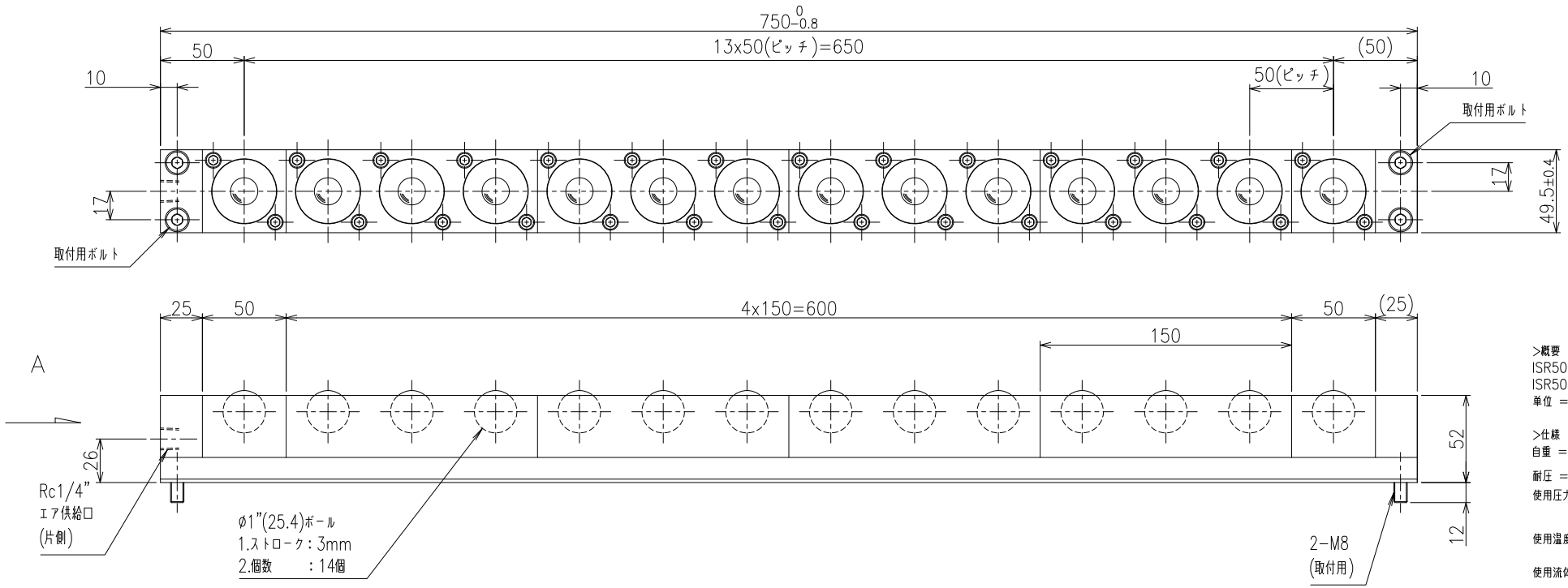

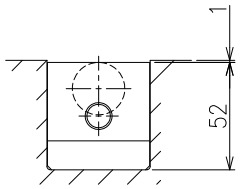

ボール下降時

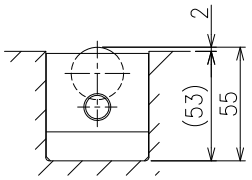

ボール上昇時

A　視

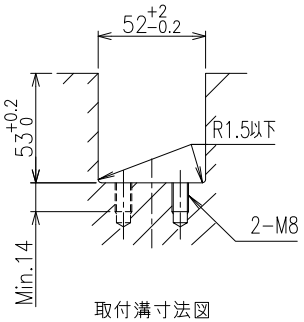

取付溝寸法図

リフト能力			
ボール個数	14		
供給エア圧力	0.4MPa	0.5MPa	0.6MPa
	{4.08kgf/cm²}	{5.10kgf/cm²}	{6.12kgf/cm²}
ボール1個当りのリフト能力	0.98kN	1.24kN	1.51kN
	{100kgf}	{127kgf}	{154kgf}
リフタ全体のリフト能力	13.70kN	17.40kN	21.10kN
	{1400kgf}	{1778kgf}	{2156kgf}

>概要
ISR50D 型 エアボールリフター
ISR50D−750−A 型
単位 = mm

>仕様
自重 = 6.0kg
耐圧 = 0.9MPa (9.18kgf/cm^2)
使用圧力範囲 = 0.05~0.6MPa
(0.51~6.12kgf/cm^2)
使用温度範囲 = −5~80°C
（但し、ドレン凍結のなき条件）
使用流体 = エアー及び不活性ガス（無給油）

>材質
大、小ボール = SUJ2
受け皿 = SUJ2
キャップ = POM
Oリング = NBR
ピストン潤滑油 = 標準グリス
ボディ = A6063−T5
プラグ = A6063−T5
バー = A6063−T5