記号	来歴	年月日	記入
△1	スリースバルブ追加	H30.7.5	尾崎

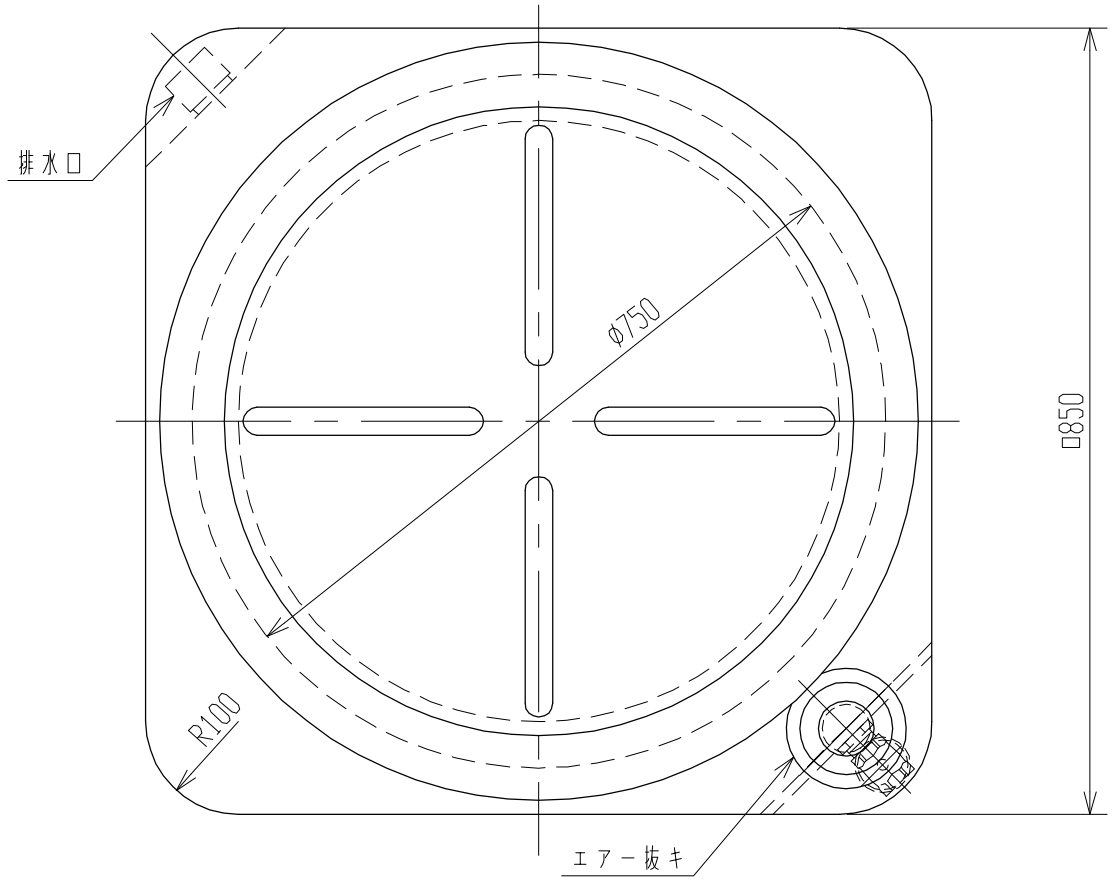

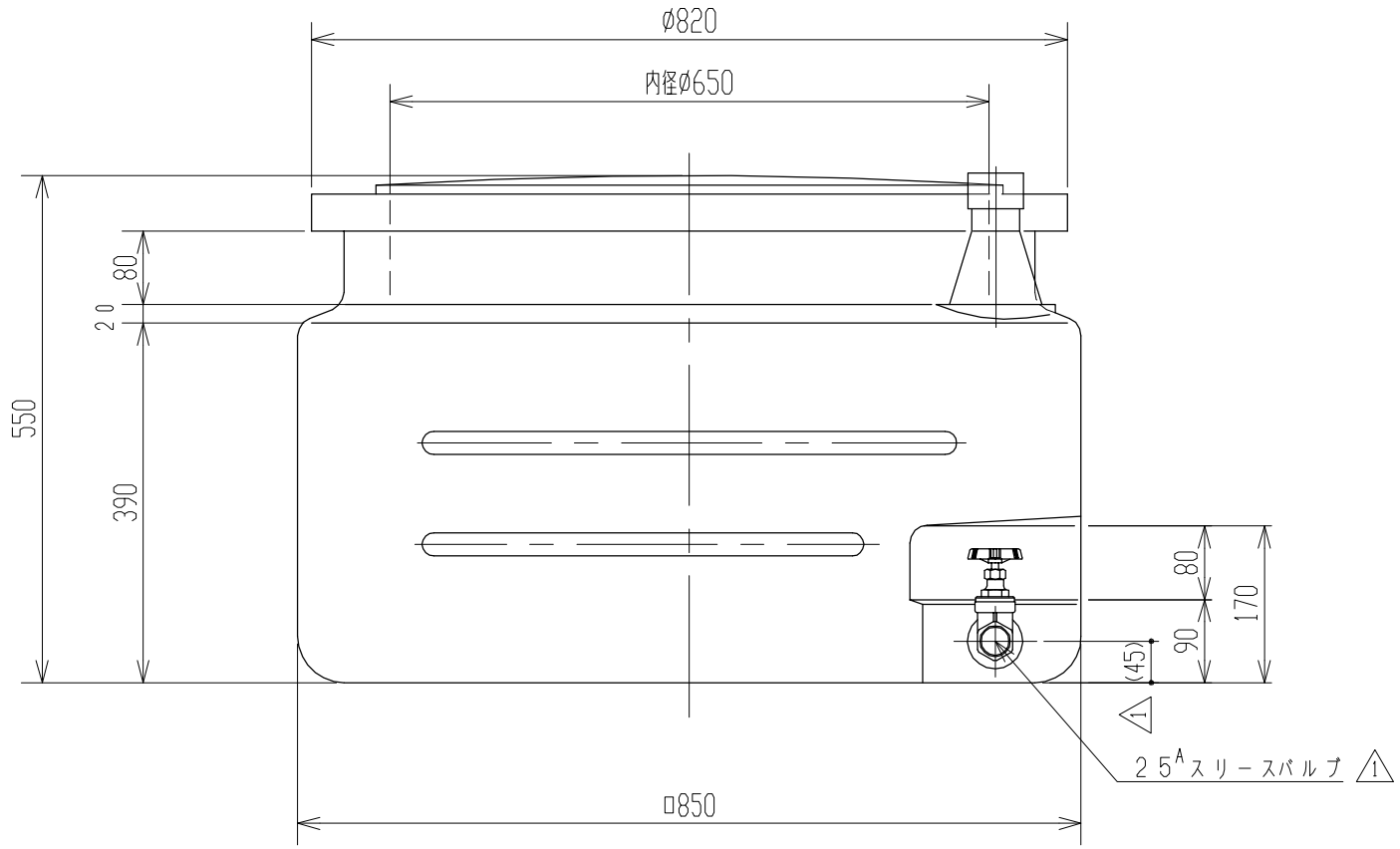

2．マンホール蓋：材質ポリカーボネート。
注記　1．寸法公差ハ、±1．5％以内トスル。

品番	名称	サイズ	材質	個数	摘要
納入先					

設計	製図	検図	承認	名称	活魚タンク250
———	小倉				
年月日 H5.12.8	尺度 1/8				
スイコー株式会社				図番	840482-05△