記号	来歴	年月日	記入
1	スリースバルブ追加	H23.7.15	阿部

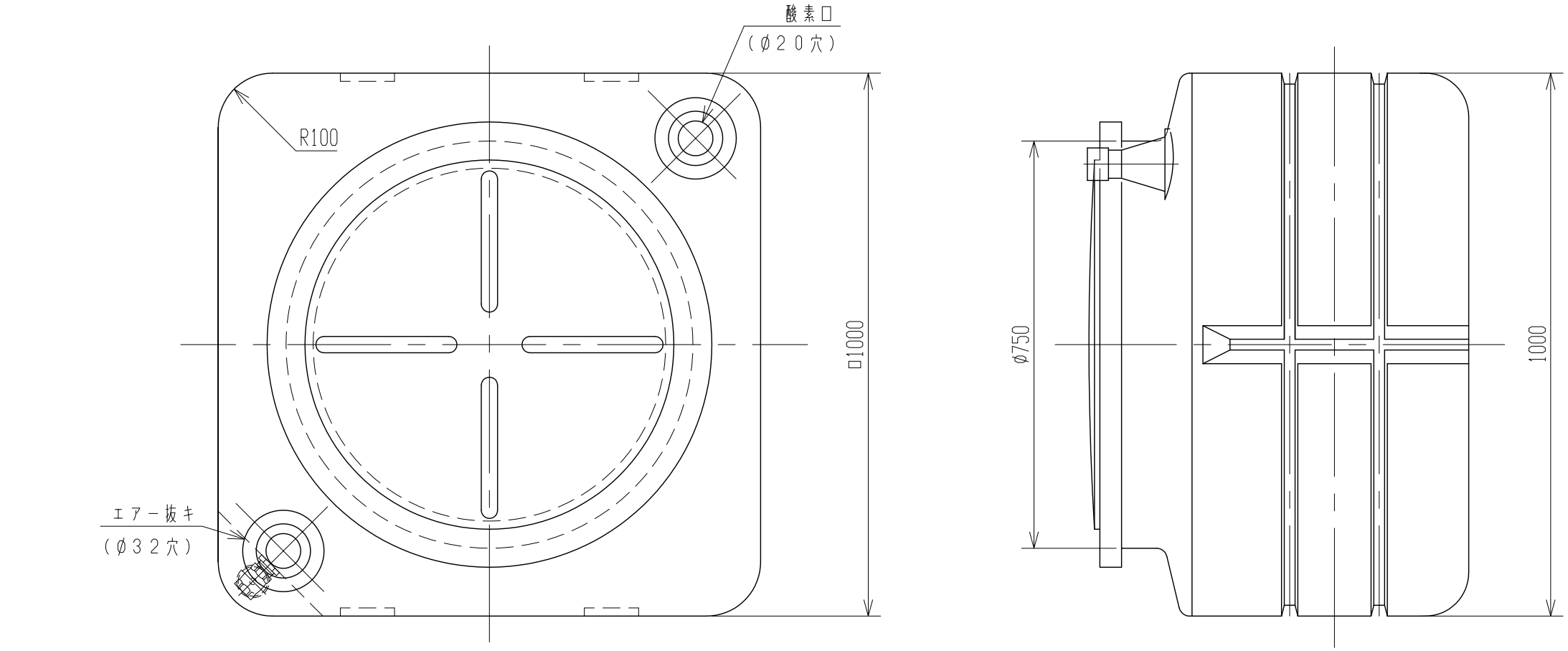

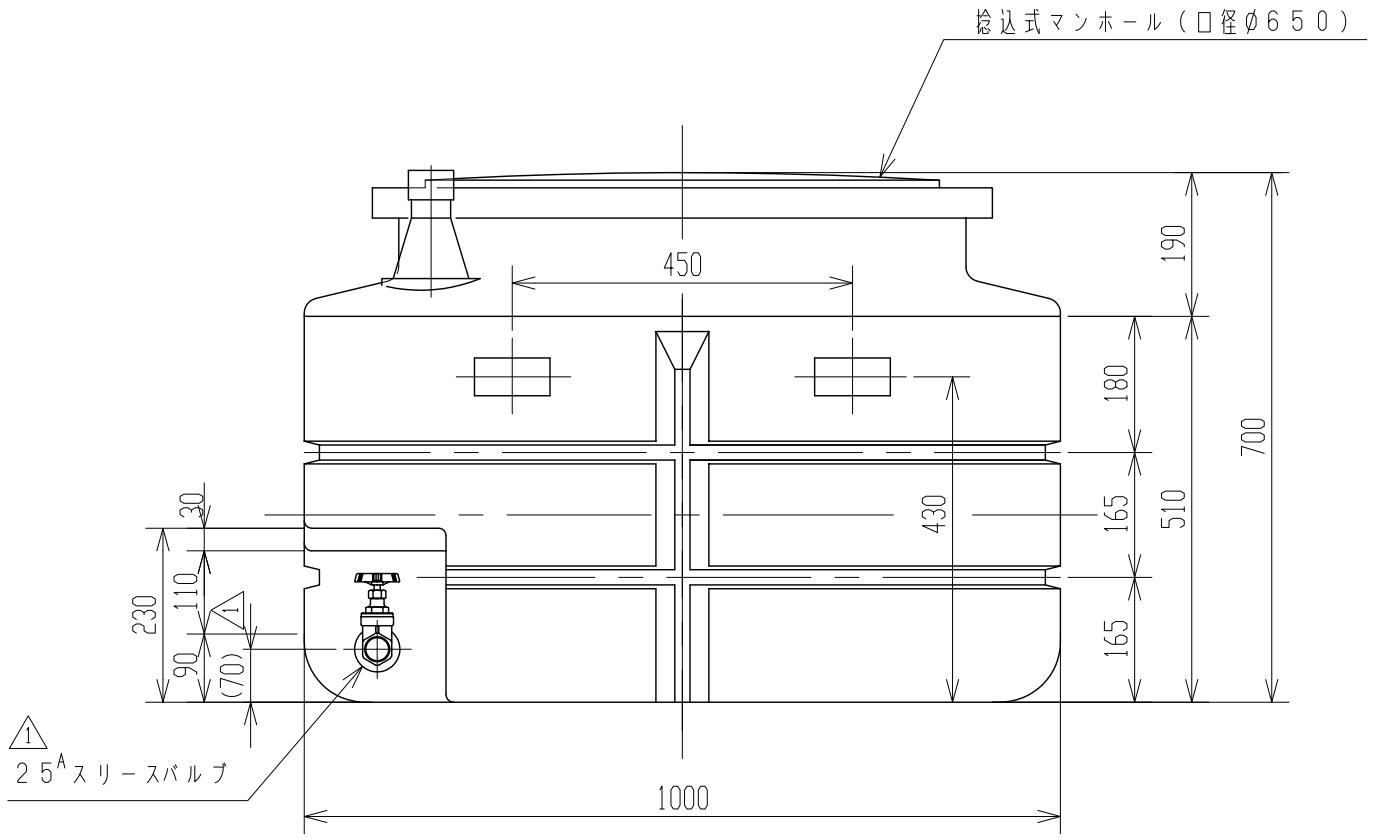

２．マンホール蓋：材質ポリカーボネート。
注記　１．寸法公差ハ、±１．５％以内トスル。

品番	名称	サイズ	材質	個数	摘要

納入先					
設計	製図	検図	承認	名称	活魚タンク５００ 製品図
――	小倉				
年月日	S59.5.2	尺度	1/10		
スイコー株式会社				図番	８４０４１３－０５ 1