SYMBOL	改定内容 DESCRIPTION	日付 DATE	承認 APPROVED
△	寸法記入変更	02. 3. 5	K. T
△	図面作成	18. 5. 29	K. M
△			
△			

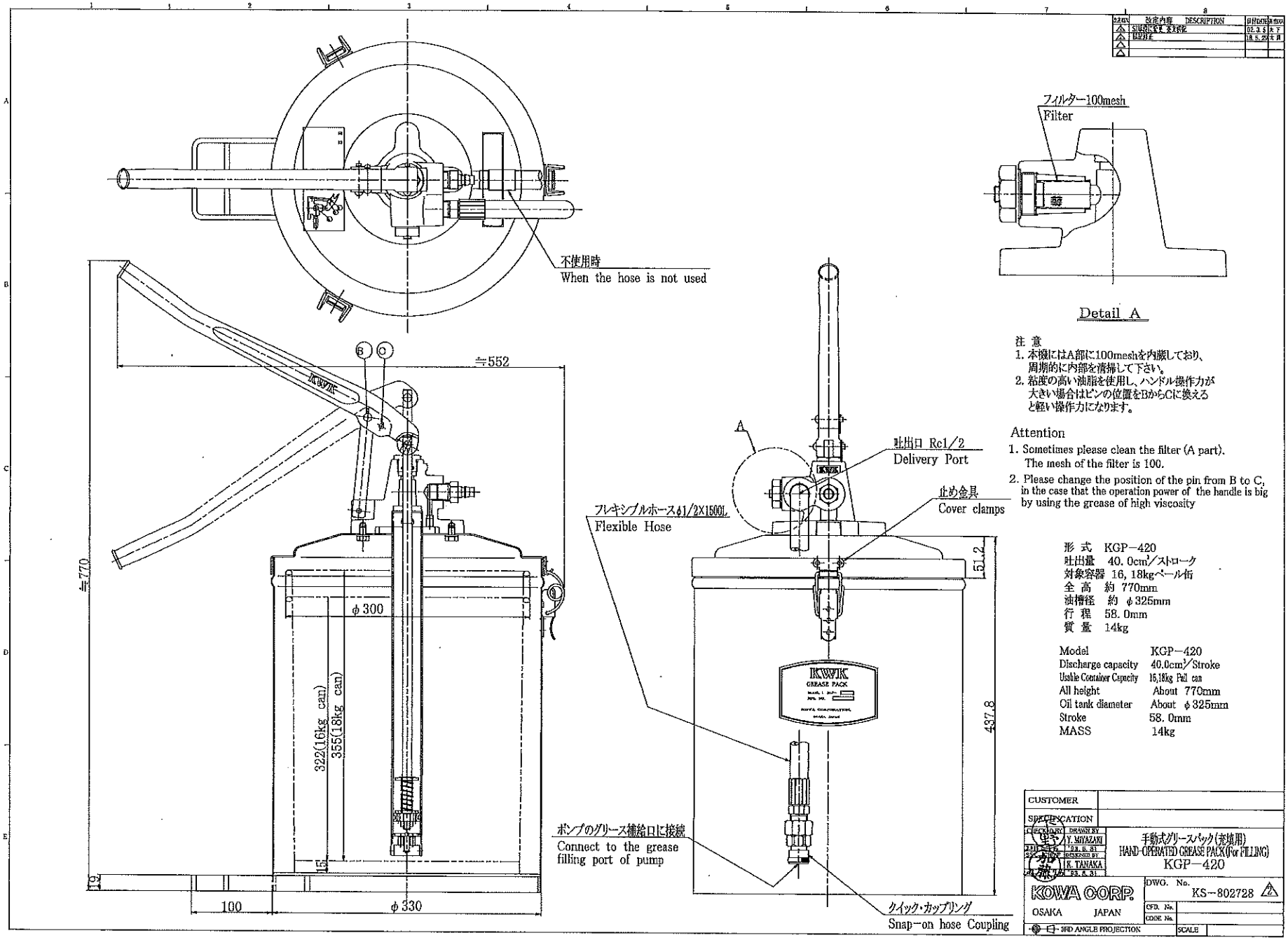

注 意
1. 本機にはA部に100meshを内蔵しており、周期的に内部を清掃して下さい。
2. 粘度の高い油脂を使用し、ハンドル操作力が大きい場合はピンの位置をBからCに換えると軽い操作力になります。

Attention
1. Sometimes please clean the filter (A part). The mesh of the filter is 100.
2. Please change the position of the pin from B to C, in the case that the operation power of the handle is big by using the grease of high viscosity

形 式 KGP−420
吐出量 40. 0cm³/ストローク
対象容器 16, 18kgペール缶
全 高 約 770mm
油槽径 約 φ325mm
行 程 58. 0mm
質 量 14kg

Model	KGP−420
Discharge capacity	40.0cm³/Stroke
Usable Container Capacity	16,18kg Pail can
All height	About 770mm
Oil tank diameter	About φ325mm
Stroke	58. 0mm
MASS	14kg

CUSTOMER	
SPECIFICATION	
CHECKED BY / DRAWN BY	Y. MIYAZAKI
DATE 93. 5. 31	
SCALE / DESIGNED BY	K. TAHAKA
DATE 93. 5. 31	
手動式グリースパック(充填用) HAND-OPERATED GREASE PACK(For FILLING) KGP−420	
KOWA CORP. OSAKA JAPAN	DWG. No. KS−802728 △2
	CFD. No.
	CODE No.
3RD ANGLE PROJECTION	SCALE