記号	来歴	年月日	記入

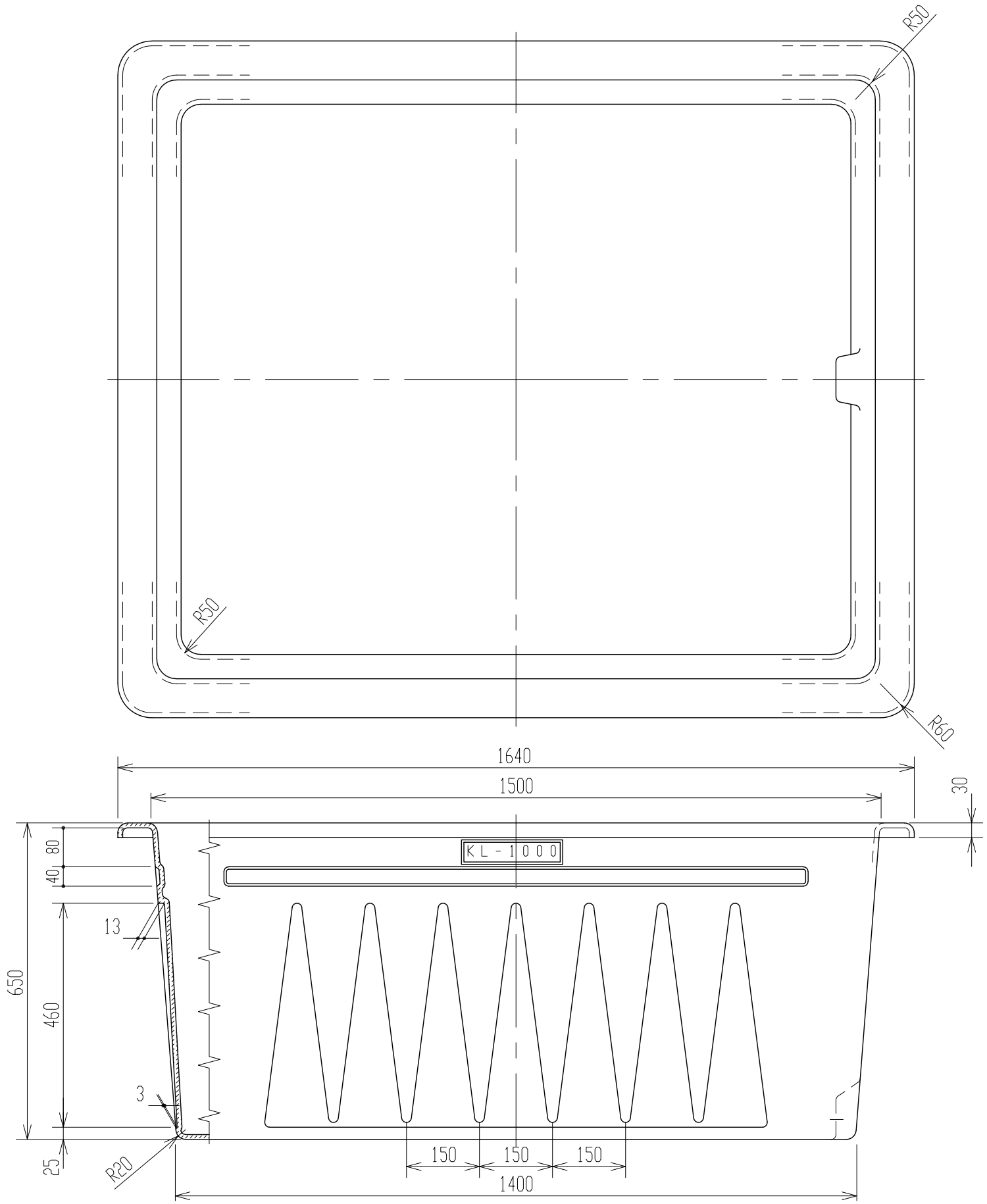

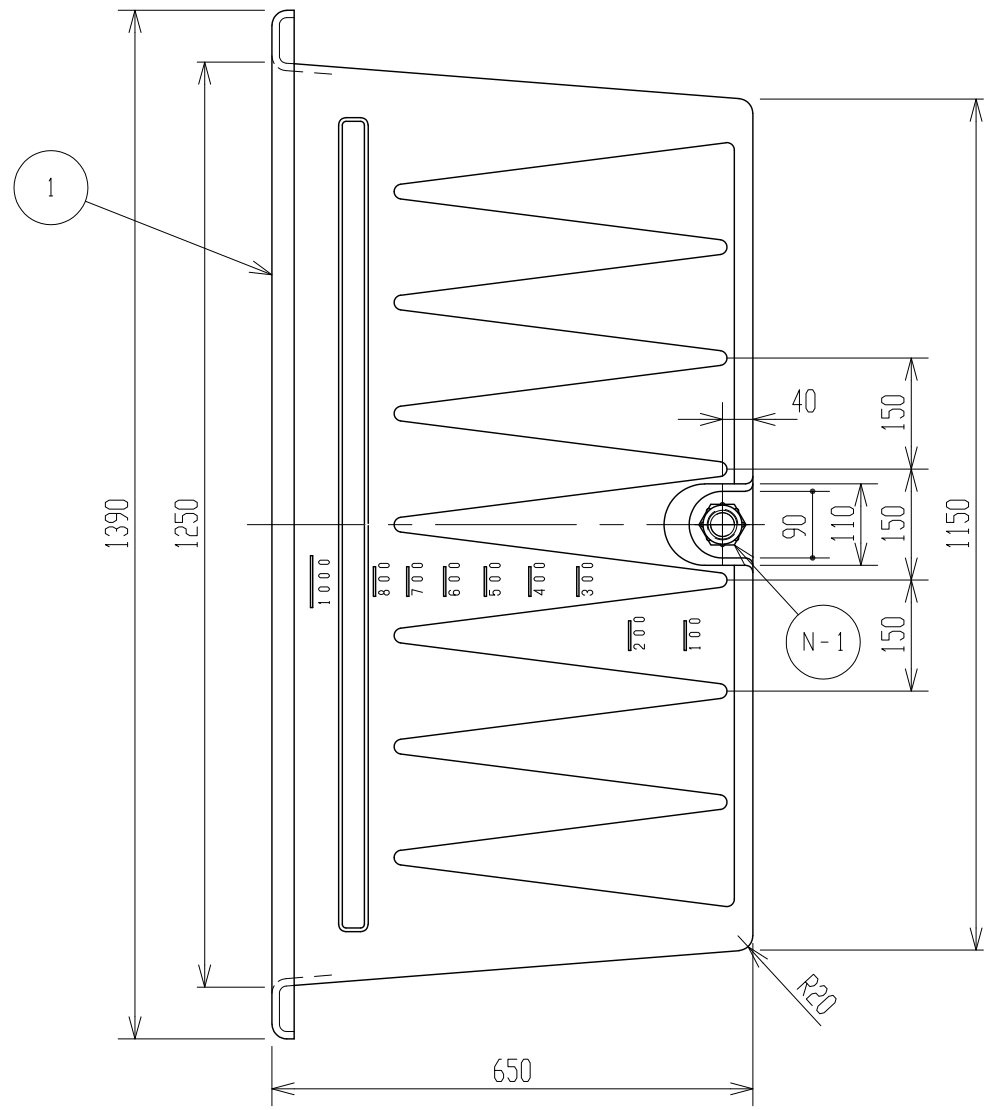

注記　1．タンク寸法公差：±1．5％。
　　2．パッキン材質ハ、EPDM。
　　3．N－1ニ使用スルフィッティングハ、小型トスル。

品番	名称	サイズ	材質	個数	摘要
N－1	ドレン	25A	PE	1	フィッティング・プラグ付
1	タンク	1M³	PE	1	（ブルー／白）t＝9

納入先					
設計	製図	検図	承認	名称	KL－1000 25Aドレン付
――	山崎	山崎	両角		
年月日 2020.11.30		尺度 1／10			
スイコー株式会社				図番	580331－11△