| 記号 | 来歴 | 年月日 | 記入 |
|---|---|---|---|
| 1 | アンカー穴変更 | H22.2.5 | 阿部 |

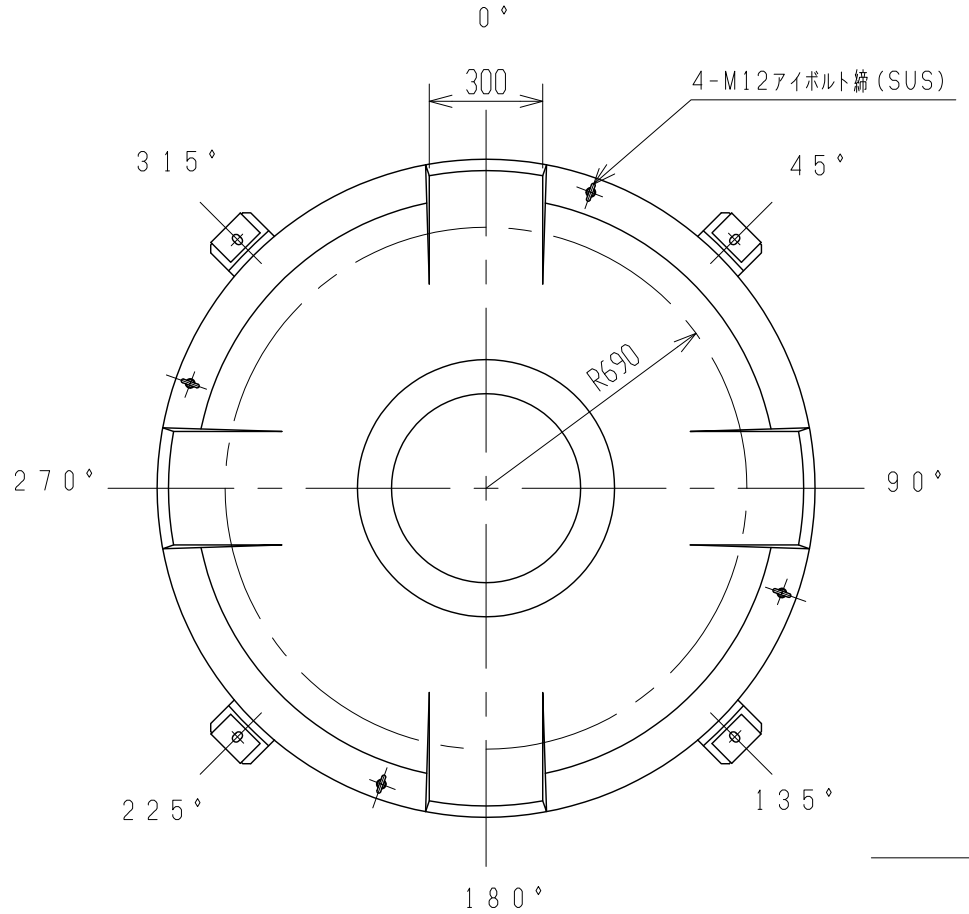


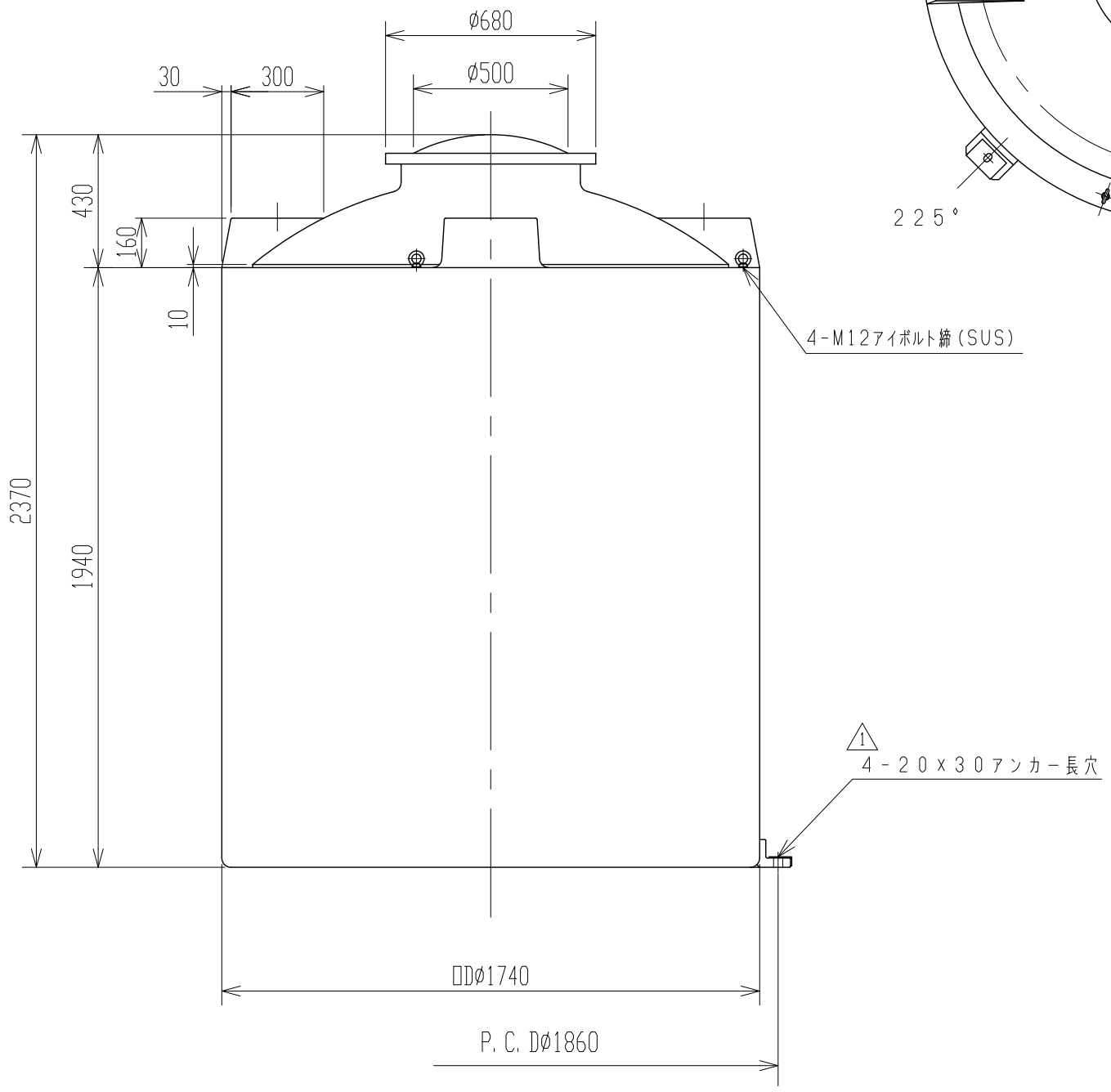


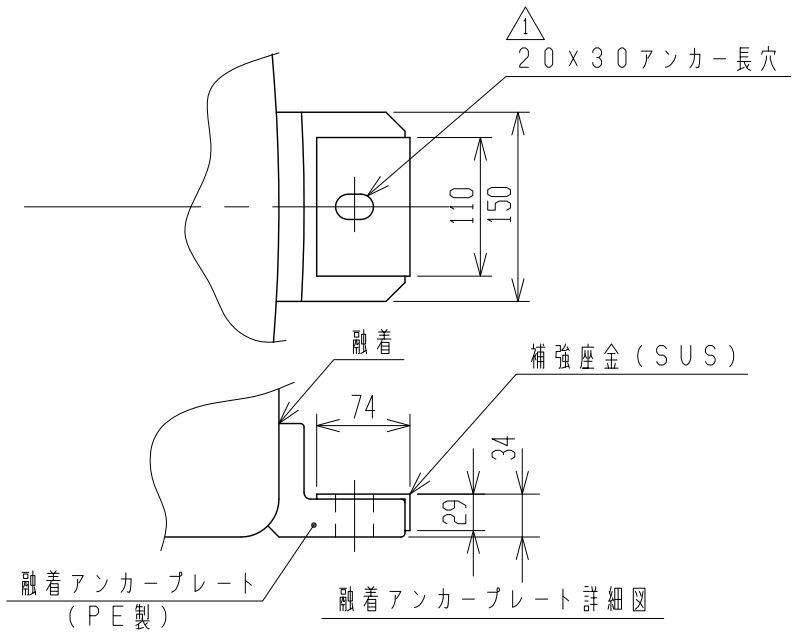


3. タンク吊上ゲハ、アイボルト4箇所、60°以上デ吊上ゲテ下サイ。
2. アンカープレート融着公差：P.C.D.±1.5%トスル
注記 1. タンク寸法公差ハ±1.5%トスル。

| 品番 | 名称 | サイズ | 材質 | 個数 | 摘要 |
|---|---|---|---|---|---|

| 納入先 | | | | | |
|---|---|---|---|---|---|
| 設計 | 製図 | 検図 | 承認 | 名称 | LA-4000 製品図 |
| 坂木 | 石川 | | | | |
| 年月日 H21. 2.20 | | 尺度 1/20 | | | |
| スイコー株式会社 | | | | 図番 | AL040-S01 1 |