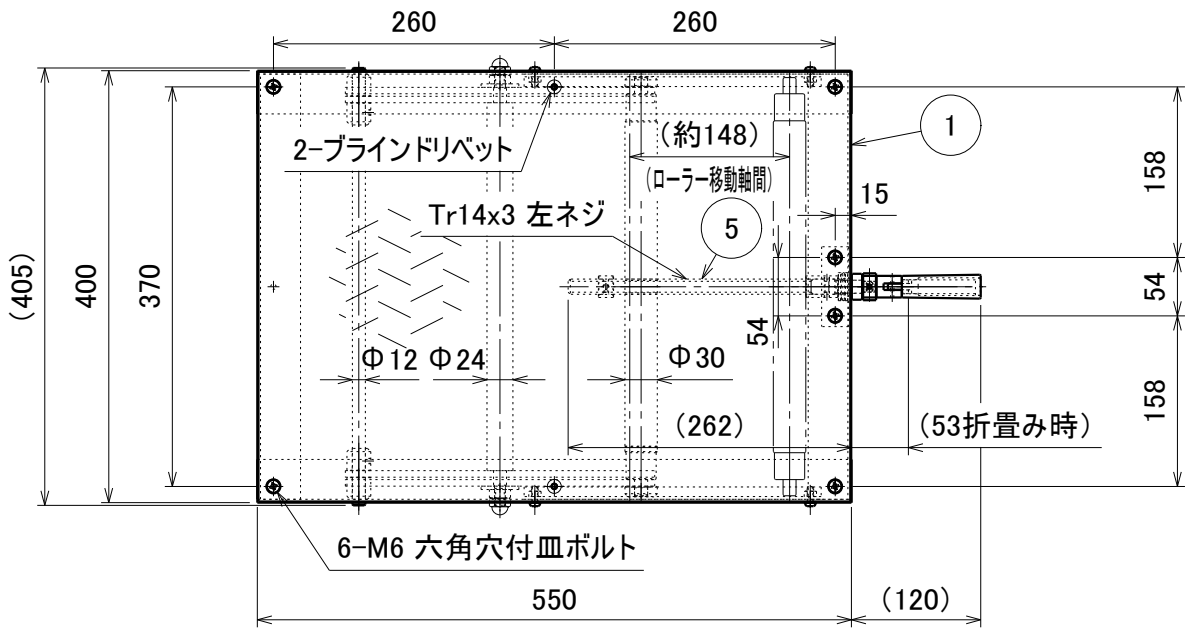

	名称	数量	主仕様
1	上枠ＡＳＳＹ	1	縞板　Ａ５０５２Ｐ　ｔ２．５ Ａ６０６３Ｓ　ｔ３．０ ＳＰＨＣ−Ｐ　ｔ２．６，ｔ３．２ Ａ６０６３Ｓ　アングル　３×４０×４０
2	下枠ＡＳＳＹ	1	ＳＰＨＣ−Ｐ　ｔ２．６ ＳＳ４００，Ａ６０６３ Ａ６０６３Ｓ　アングル　３×４０×４０ Ａ６０６３Ｓ　アングル　４×４０×４０
3	支柱ＡＳＳＹ	1	ＳＳ４００ ＳＧＤ３Ｍ ＳＥＣＣ
4	ハンドルＡＳＳＹ	1	ＳＳ４００ Ｓ４５Ｃ
5	駆動軸ＡＳＳＹ	1	ＳＳ４００ Ｓ４５Ｃ
6	アジャスターセット	4	ＳＳ４００，ＳＷＣＨ１０Ｒ Φ３０　Ｗ３／８　Ｌ＝３０

支柱ＡＳＳＹ塗装色：アイボリー
耐荷重：均等静止荷重８０ｋｇ

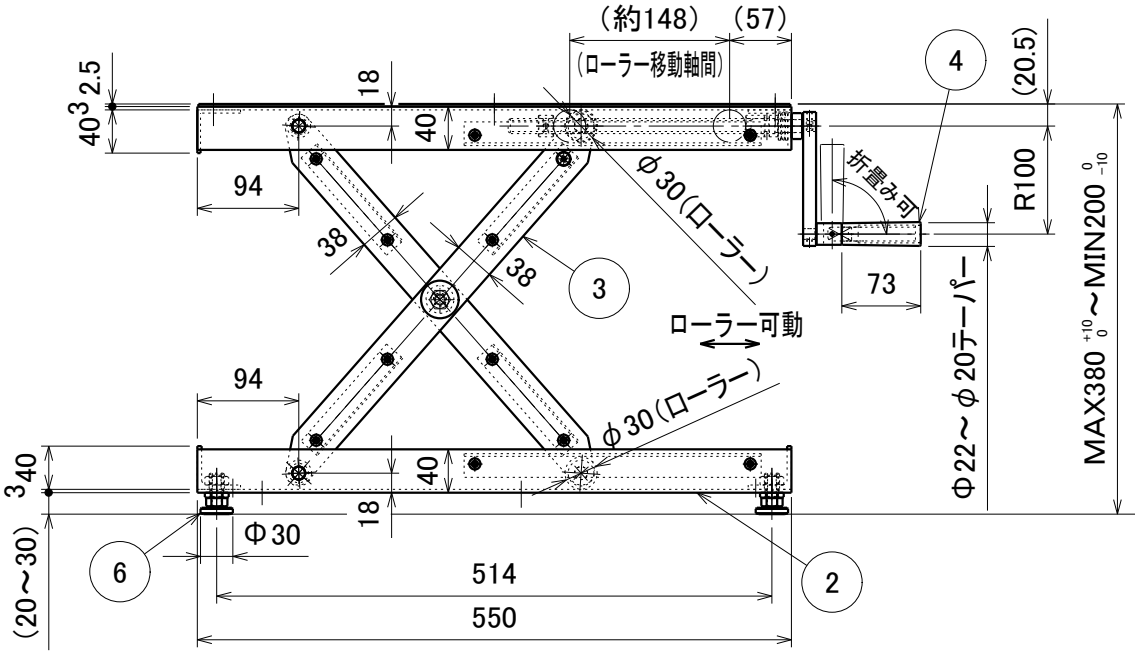

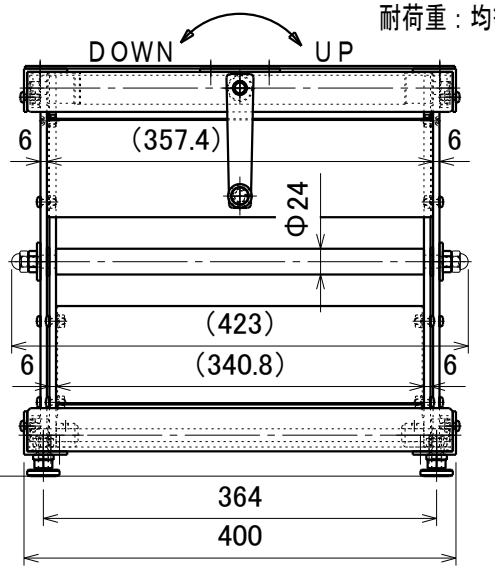

※本寸法は縞板の縞・リベット頭の高さは含まない

備考	承認	検図	設計		設計年月日	全葉	受入No.		Scale
			森田	TRUSCO トラスコ中山株式会社	2019. 5. 30			ローハイシステムリフター（スクリュー式） 図面名称　ＬＨ−３５Ａ	１：７