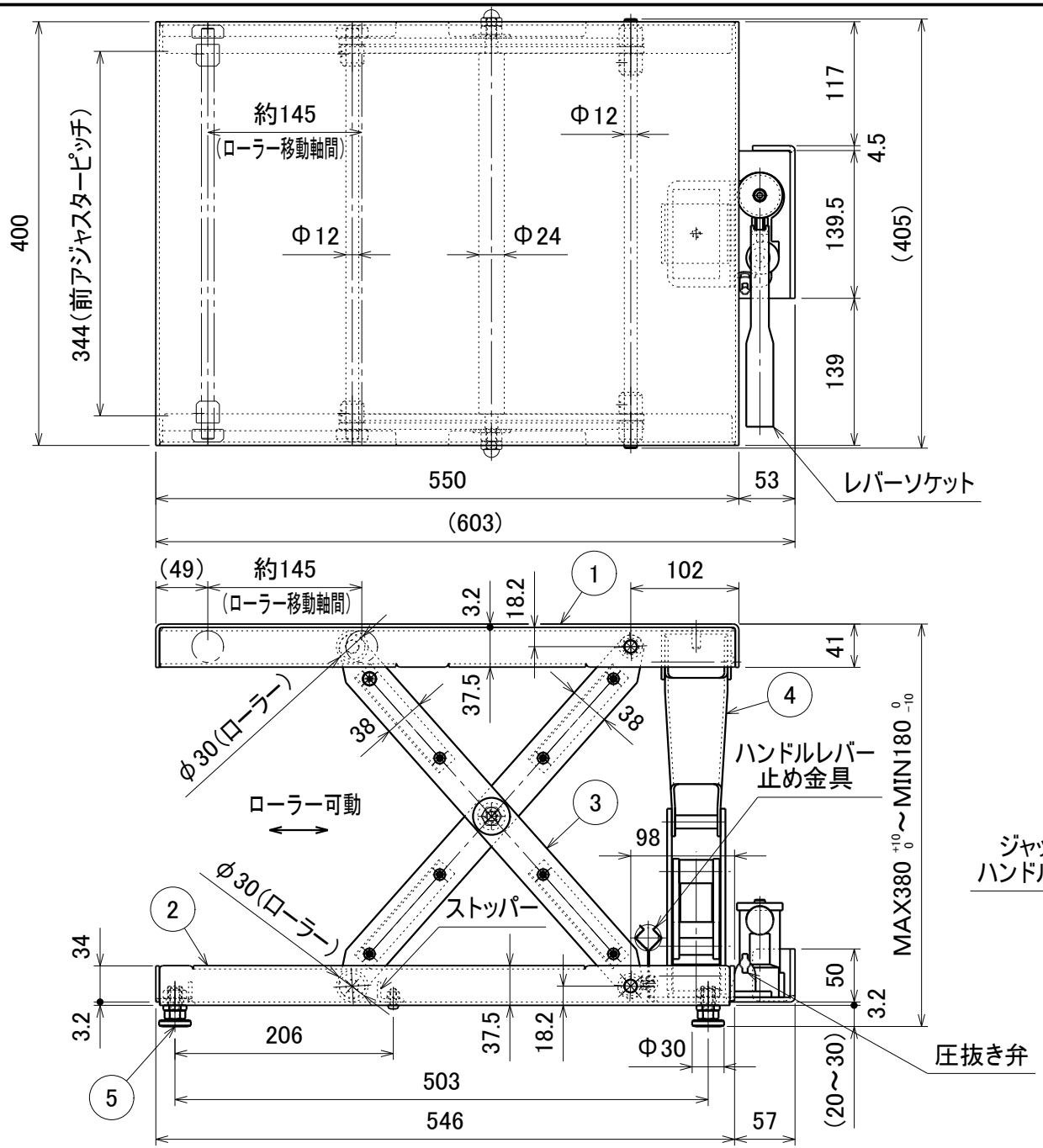

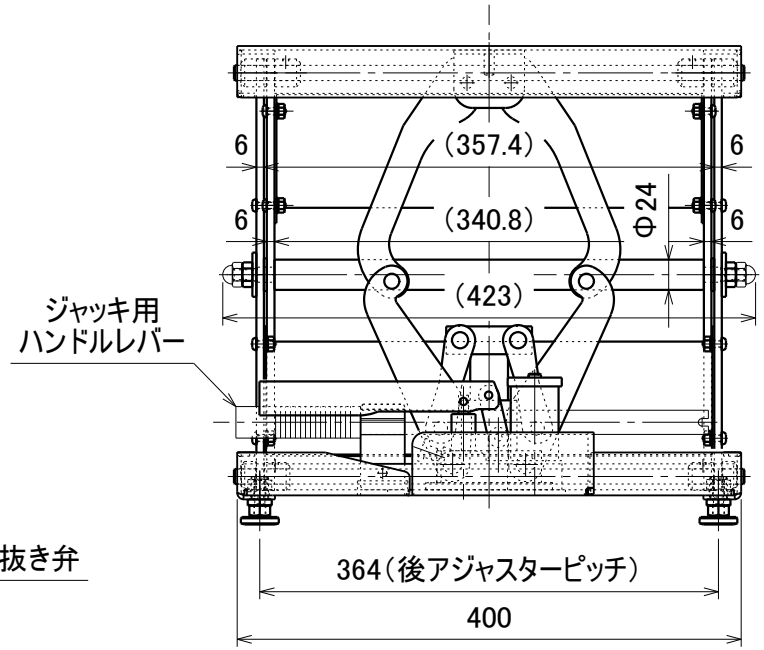

	名称	数量	主仕様
1	天板	1	ＳＰＨＣ－Ｐ　ｔ３．２
2	下枠	1	ＳＰＨＣ－Ｐ　ｔ３．２ ＳＰＨＣ－Ｐ　ｔ４．５
3	支柱ＡＳＳＹ	1	ＳＳ４００ ＳＧＤ３Ｍ ＳＥＣＣ
4	油圧パンタジャッキ	1	ＭＰＪ－８５０ （マサダ製作所製）
5	アジャスターセット	4	ＳＳ４００，ＳＷＣＨ１０Ｒ Φ３０　Ｗ３／８　Ｌ＝３０

塗装色：アイボリー
耐荷重：均等静止荷重１００ｋｇ

備考	承認	検図	設計		設計年月日	全葉	受入No.		
			森田	TRUSCO トラスコ中山株式会社	2019. 8. 2			ローハイシステムリフター（油圧ジャッキ式） 図面名称　ＬＨＵ－３８	Scale 1：6