.
. =
=
. U7364P3=177 /U7464P4=217
. 50 /
.

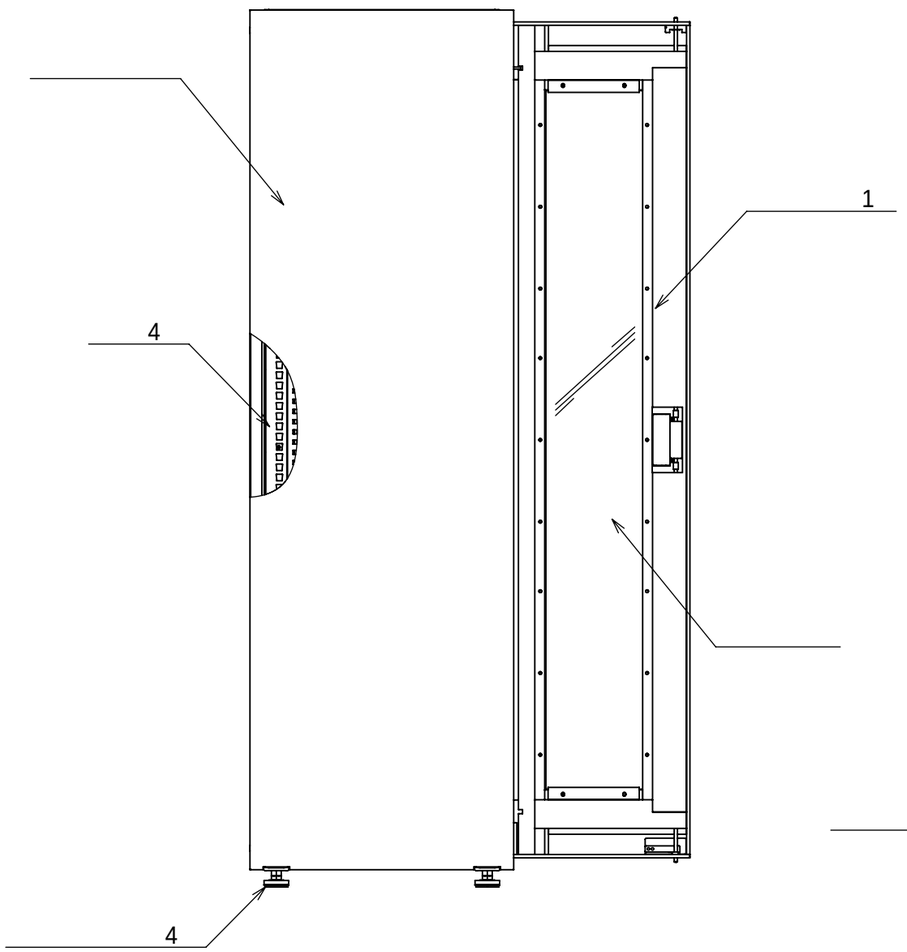

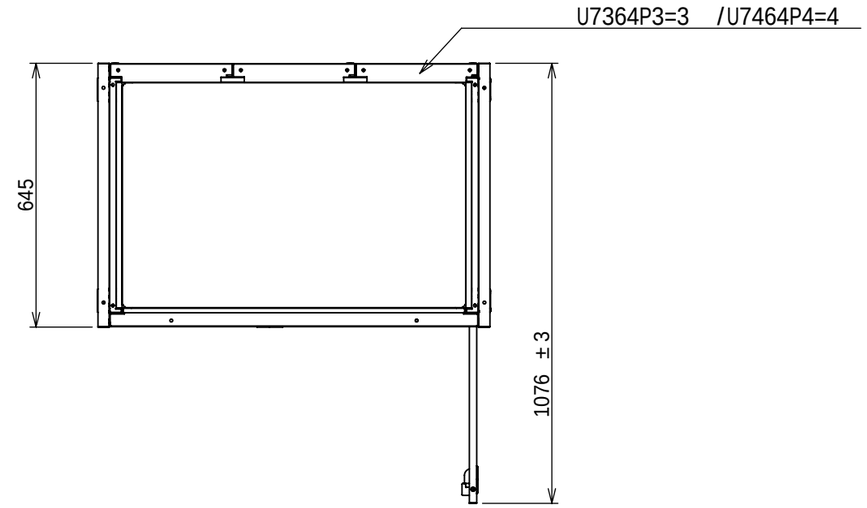

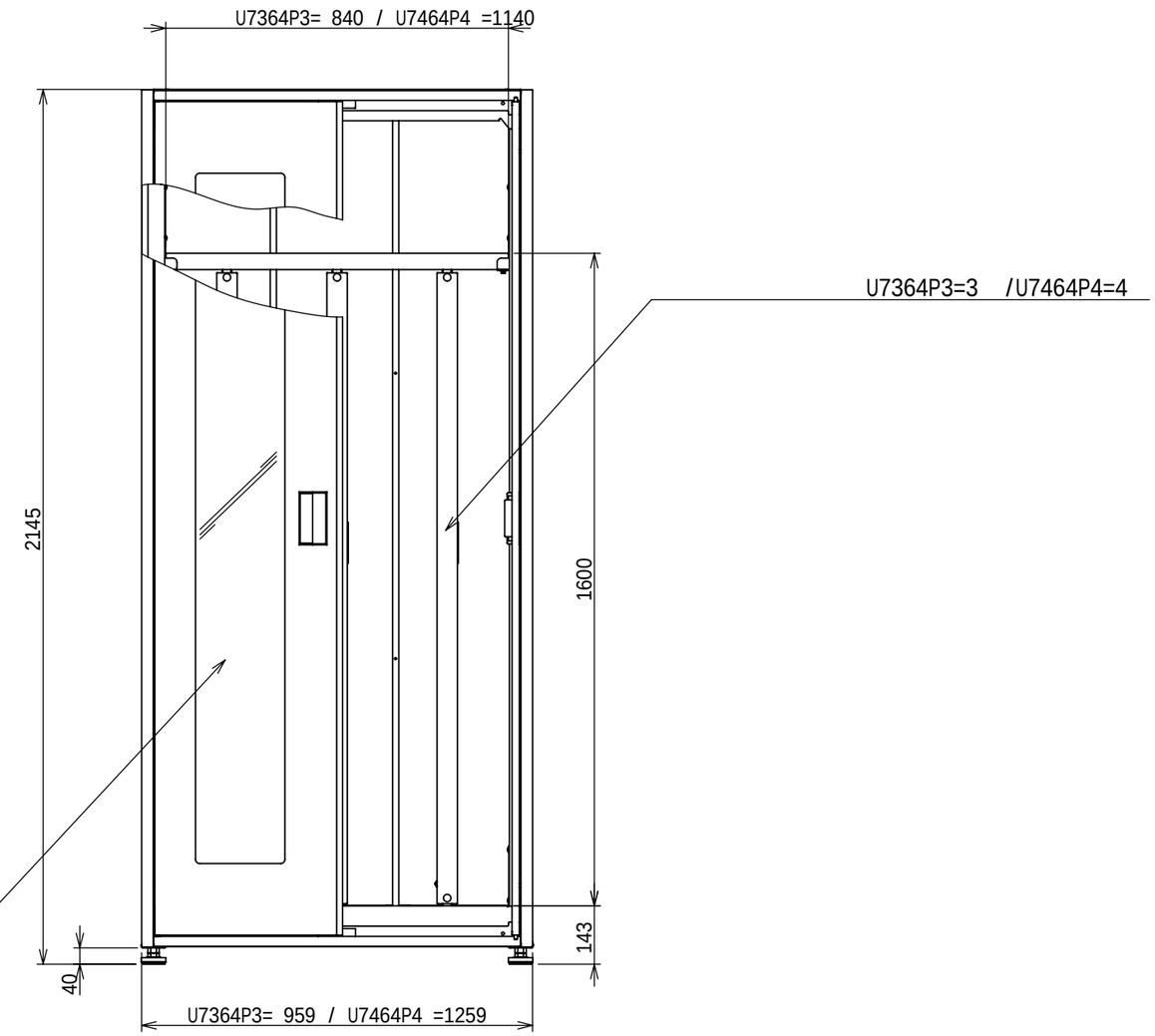

2024 8 29		TRUSCO トラスコ中山株式会社	M3	M3-U7364P3-SGA M3-U7464P4-SGA