.
. =
=
. U7366=97 /U7466=120
. 300 /
. ( )

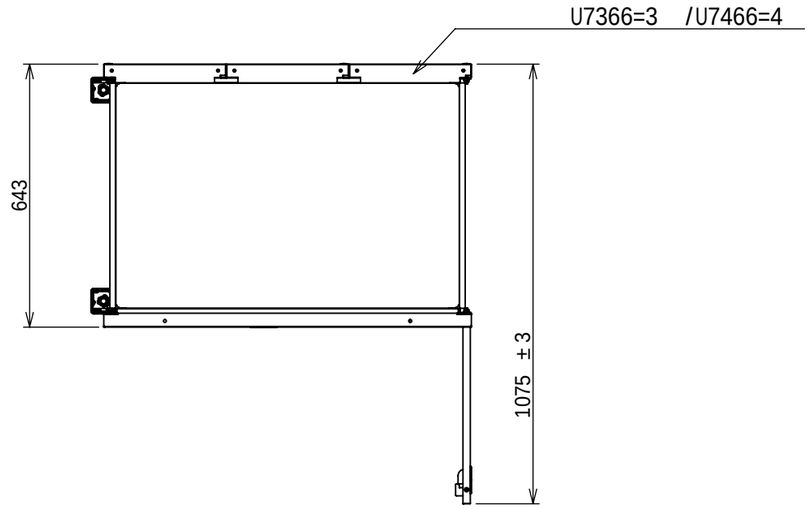

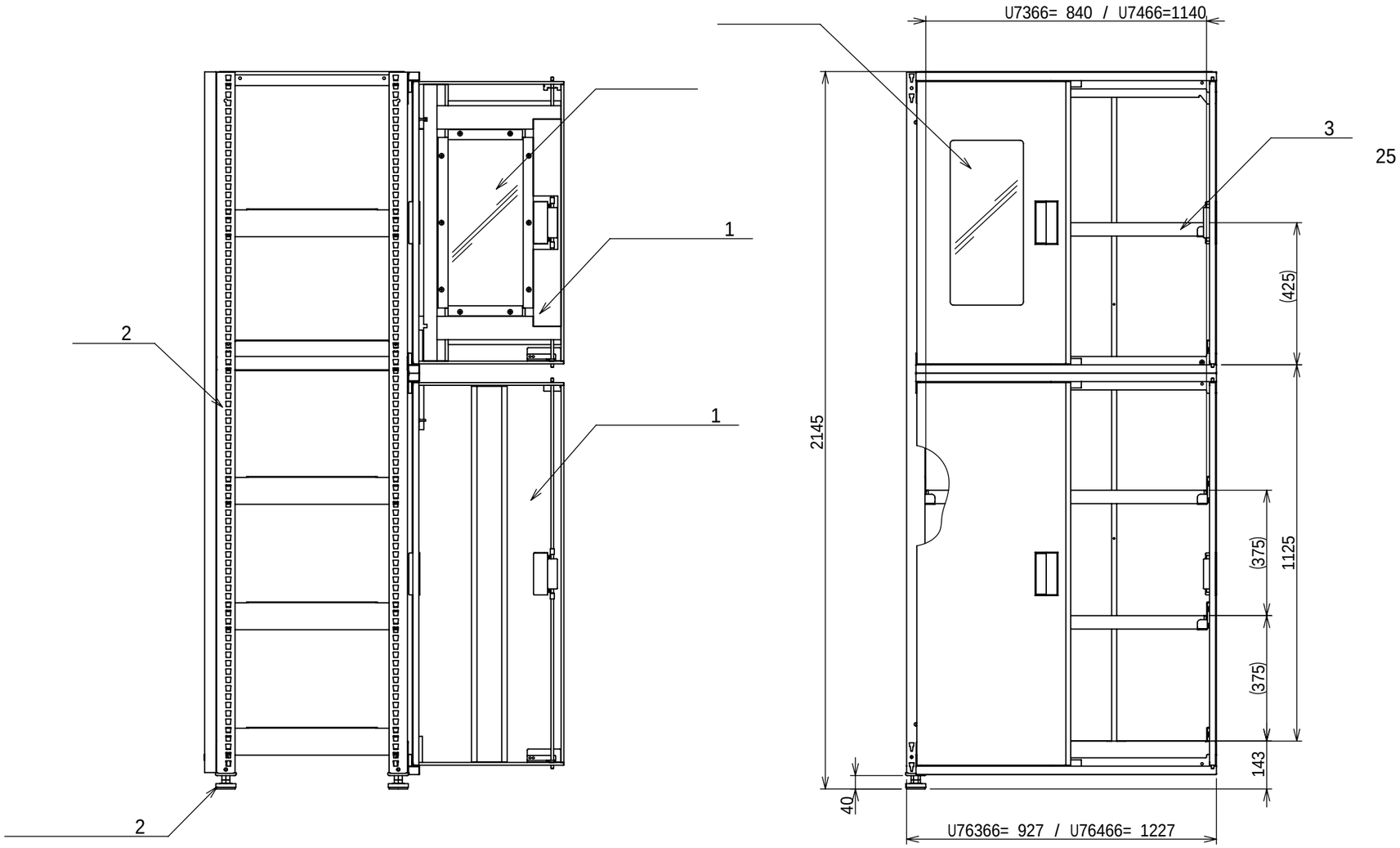

2024 8 29		TRUSCO トラスコ中山株式会社	M3 4	M3-U7366-SRA-B M3-U7466-SRA-B