.
. =
=
. WU7366=107 /WU7466=143
. 300 /
.

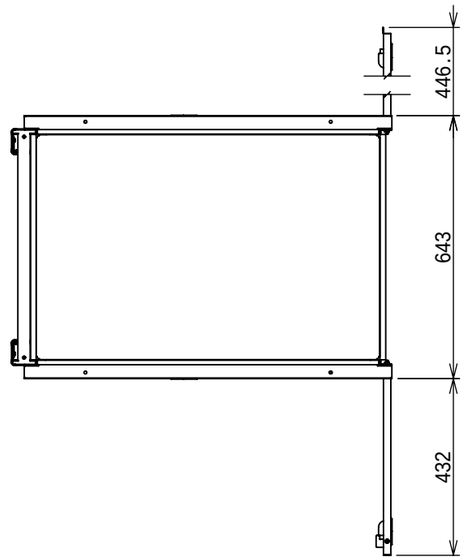

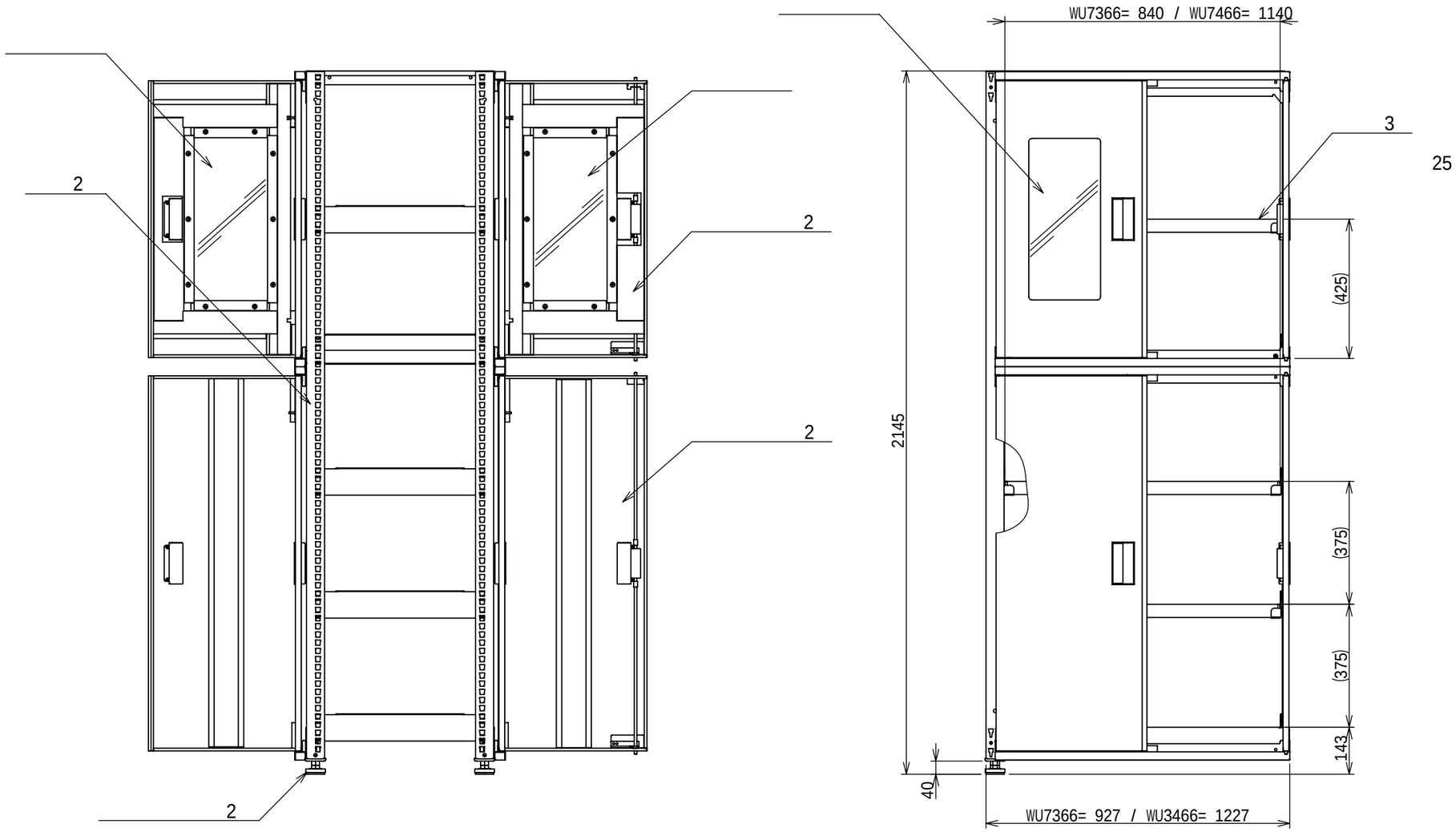

2024 8 29		TRUSCO トラスコ中山株式会社	M3 4	M3-WU7366-RA-B M3-WU7466-RA-B