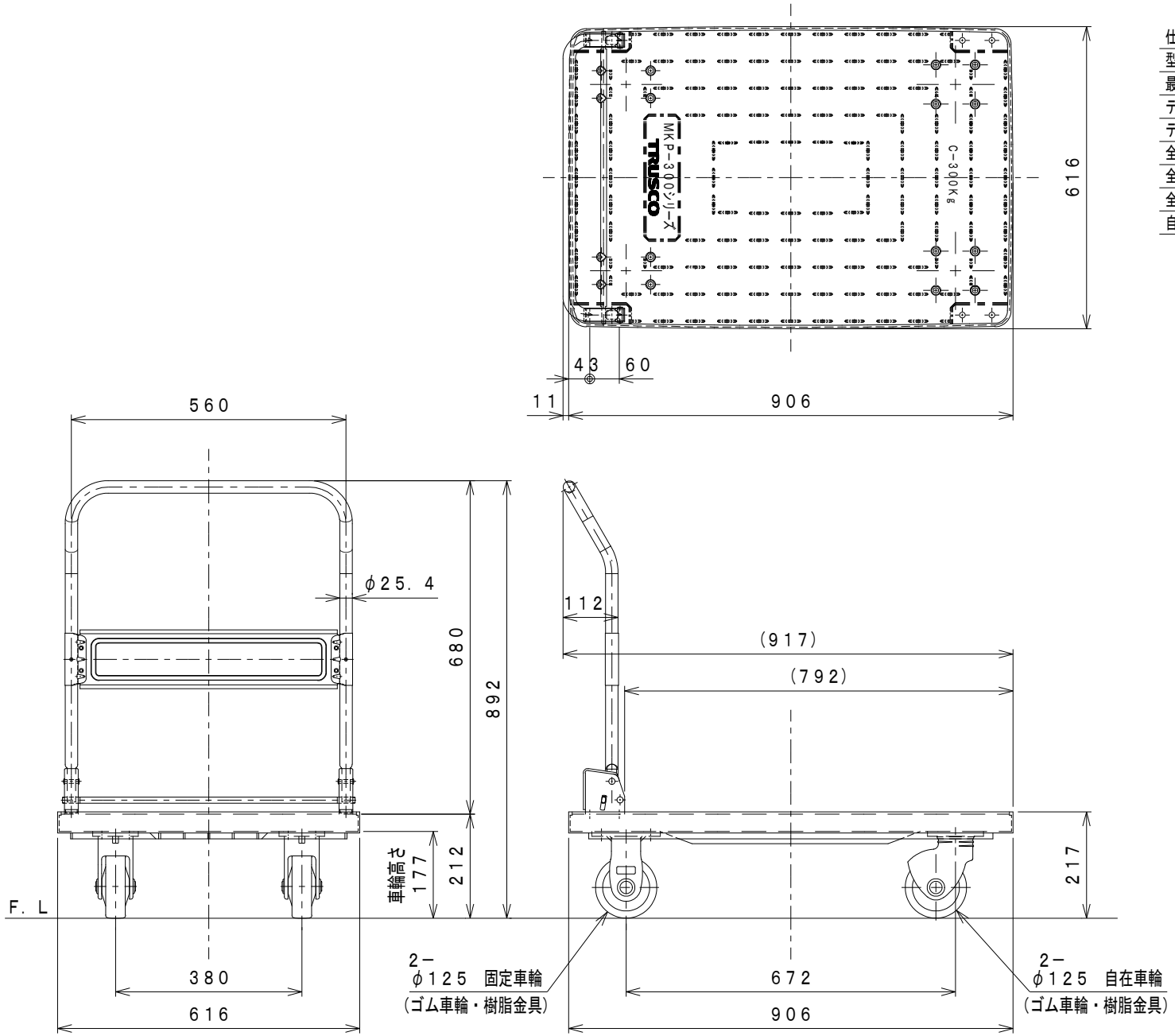

仕様		
型式	MKP-301P-B	
最大積載荷重	300	kg
テーブル寸法	906L×616W	mm
テーブル高サ	217	mm
全長	(917)	mm
全幅	616	mm
全高	892	mm
自重	17.8	kg

図番	
用紙	B－4
縮尺	1／10

作成日	検図		品名	品番
2018.03.17		TRUSCO トラスコ中山株式会社	樹脂台車 折りたたみハンドル	MKP-301P-B