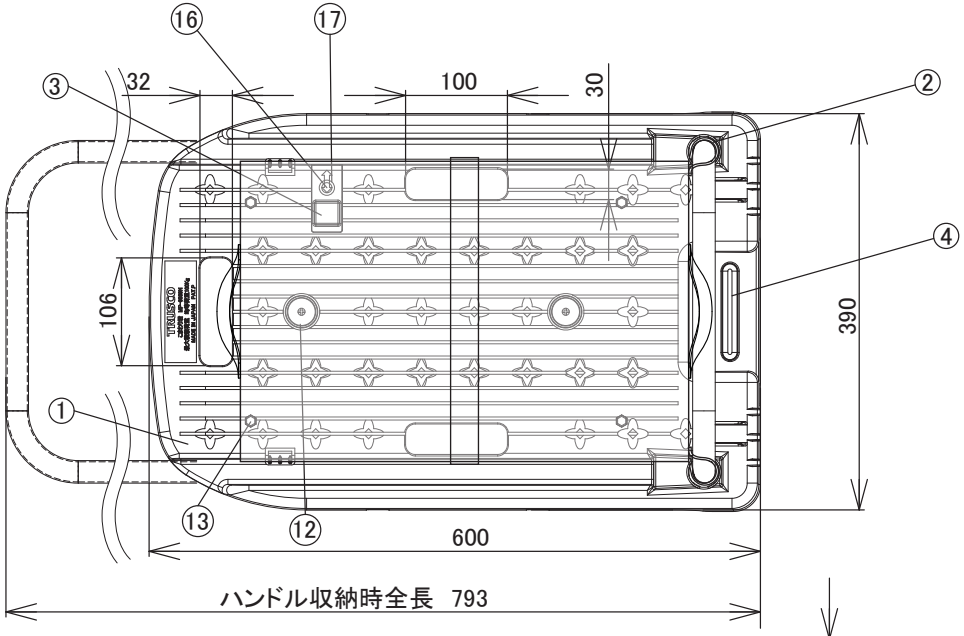

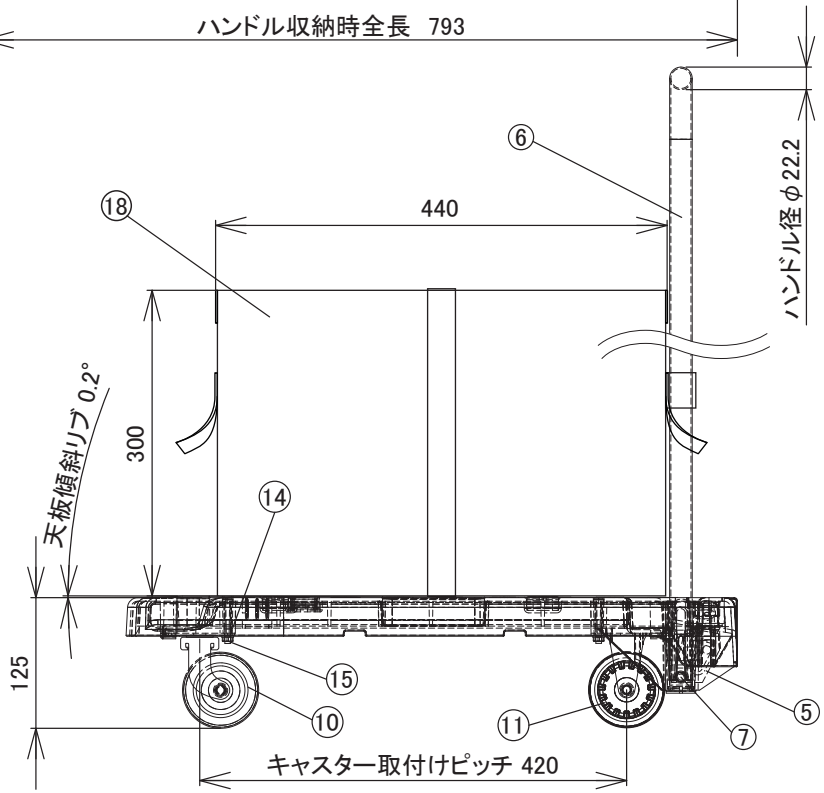

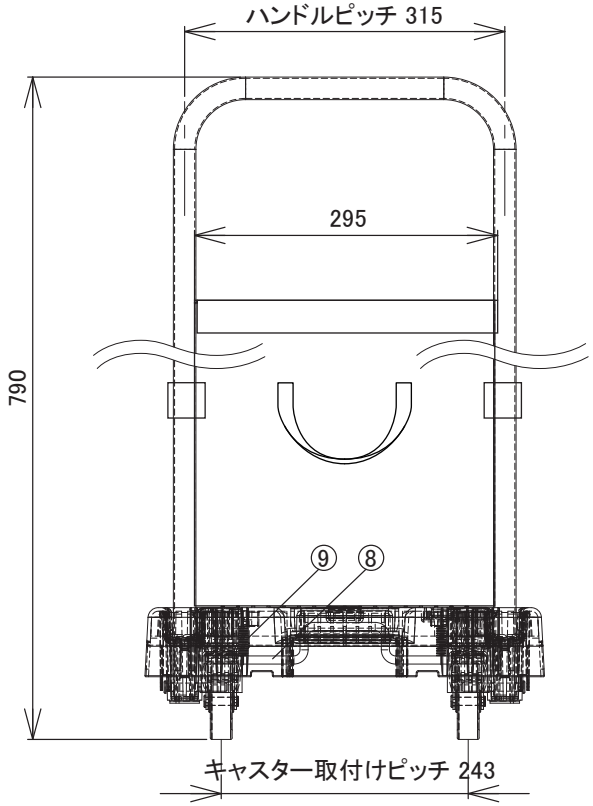

No	部品名	数	材質、厚/品番	表面処理
18	THB-KM	1		
17	平ワッシャ	1	鉄 M5X12X0.8	ユニクロメッキ
16	B1バインドビス	1	鉄 M5X12	ユニクロメッキ
15	ナット	4	鉄 M6	ユニクロメッキ
14	スプリングワッシャ	4	鉄 M6	ユニクロメッキ
13	六角ボルト	4	鉄 M6X40	ユニクロメッキ+塗装
12	滑り止めゴム	2	再生エラストマー	オレンジ
11	省音固定キャスター	2	TYER-75ELGB-WC-OW	ホワイト
10	省音自在キャスター	2	TYEF-75ELB-WC-OW	ホワイト
9	バネ	2	SUS 引きバネ	
8	ハンドルバー	1	鉄 φ8丸棒曲げ	ユニクロメッキ
7	ハンドルリベット	2	鉄 φ8X70	ユニクロメッキ
6	ハンドル	1	スチール	メラミン焼付塗装
5	ロックパーツ	2	再生ポリプロピレン	オレンジ
4	ハンドルスイッチ	1	再生ポリプロピレン	オレンジ
3	ハンドルストッパー	1	再生ポリプロピレン	オレンジ
2	ハンドルキャップ	2	再生ポリプロピレン	オレンジ
1	本体天板	1	再生ポリプロピレン	オレンジ

生産工場	9-833526
納入形態	完成品
色	オレンジ

備　考

自重　5.2 kg

作成日	検図		品名	品番	Scale
2020. 8. 20	大西	TRUSCO トラスコ中山株式会社	小型樹脂製運搬車 こまわり君 THB付き オレンジ	MP-6039N2ORTHB	1/6