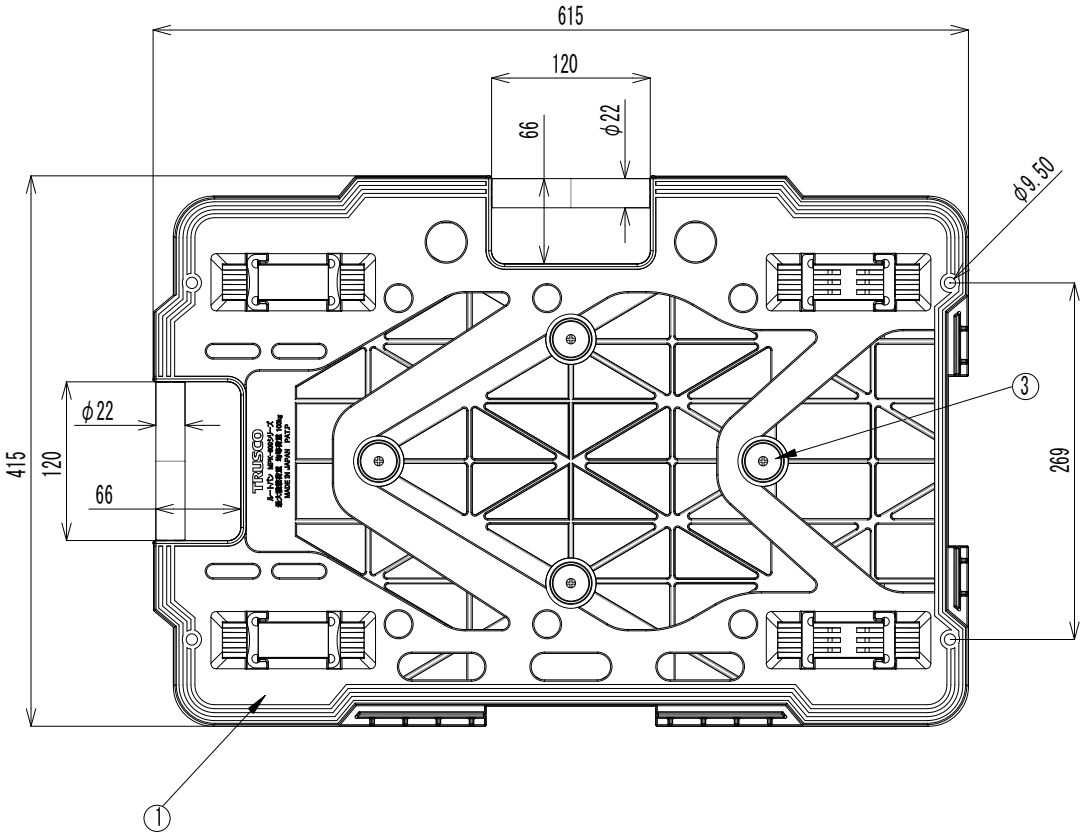

No	部品名	数	材質、厚/品番	表面処理
15				
14				
13				
12				
11				
10				
9				
8				
7				
6				
5				
4	自在キャスター	4	TYE-75N	グレー
3	滑り止めゴム	4	再生エラストマー	ブルー
2	キャスターストッパー	4	再生ポリプロピレン	ブラック
1	本体天板	1	再生ポリプロピレン	ブルー

生産工場	9-833526
納入形態	完成品
色	ブルー

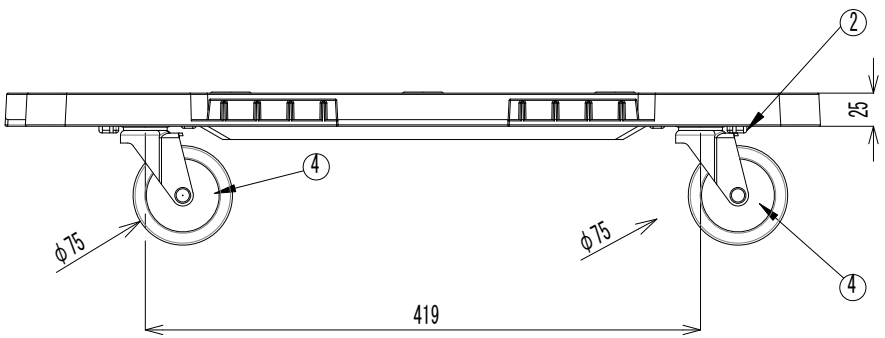

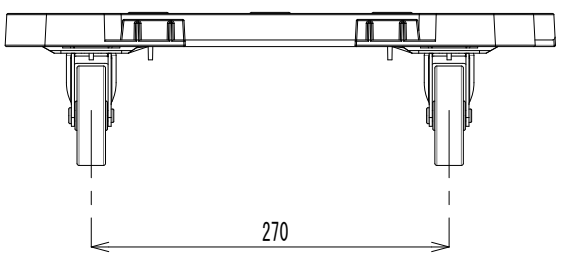

備　考

自重　　2.4 Kg

梱包サイズ　　（梱包数：6）

690 × 430 × 435 mm

梱包重量 16 Kg （6 才）

表示耐荷重

1台当りの最大均等荷重 100 Kg

性能試験（社内）

1. 運行性能試験　合格
2. 始動性能試験　合格
3. 耐荷重性能試験　合格

作成日	検図		品名	品番	Scale
2021. 8. 2	大西	TRUSCO トラスコ中山株式会社	ルートバン青メッシュタイプ	MPK-600NJB	1/4