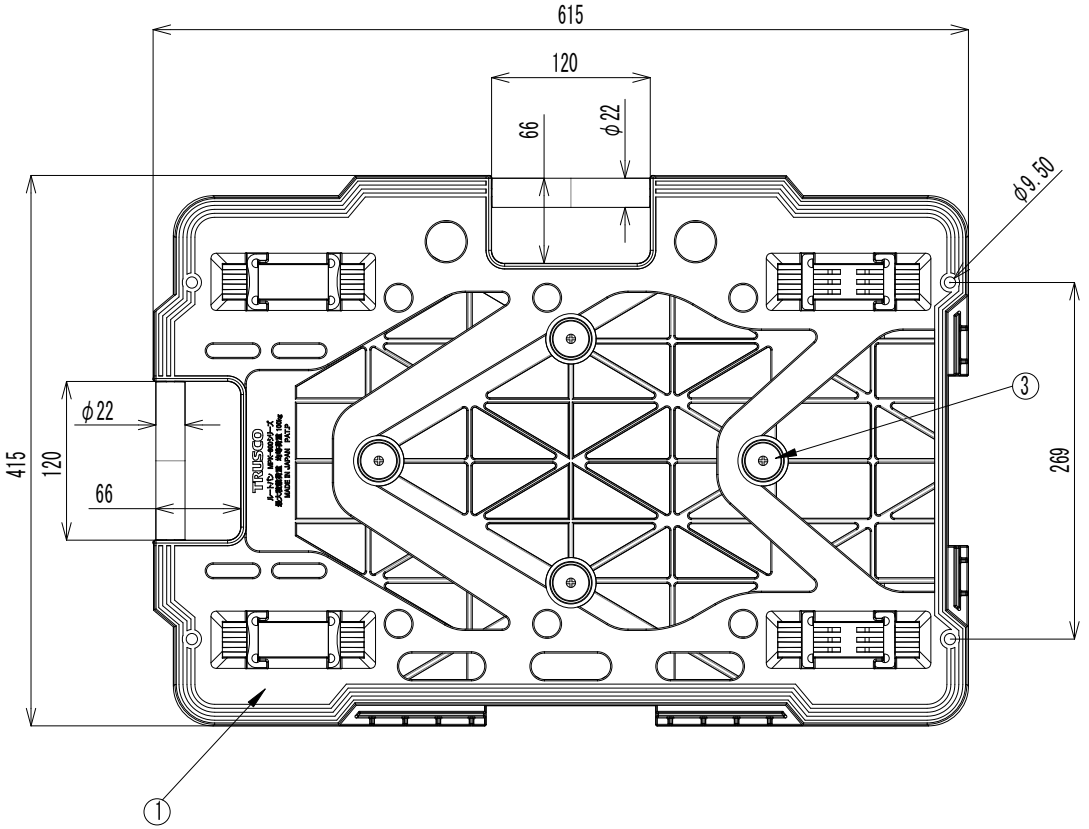

No	部品名	数	材質、厚/品番	表面処理
15				
14				
13				
12				
11				
10				
9				
8				
7				
6				
5	固定キャスター	2	TYER-75EL	グレー
4	自在キャスター ストッパー付	2	TYE-75ELS	グレー
3	滑り止めゴム	4	再生エラストマー	オレンジ
2	キャスターストッパー	4	再生ナイロン	ブラック
1	本体天板	1	再生ポリプロピレン	ブルー

生産工場	9-833526
納入形態	完成品
色	ブルー

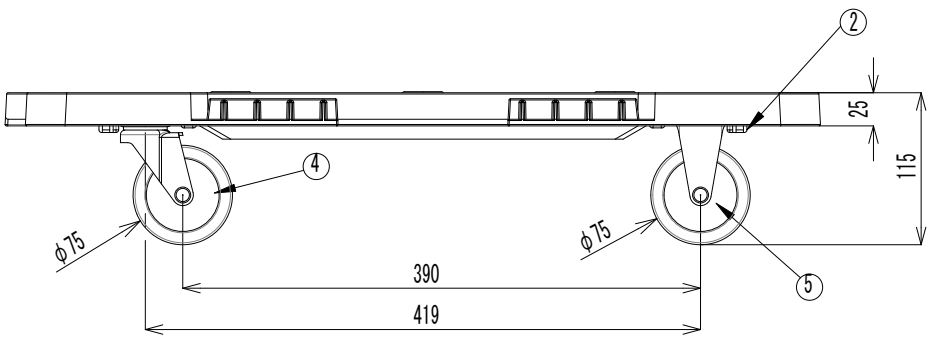

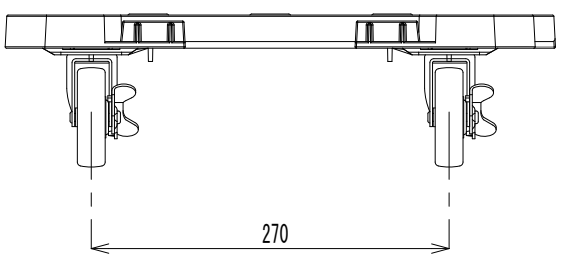

備　考

自重　　2.3 Kg

梱包サイズ　　（梱包数：6）

690 × 430 × 435 mm

梱包重量 15 Kg （6 才）

表示耐荷重

1台当りの最大均等荷重 100 Kg

性能試験（社内）

1. 運行性能試験　合格
2. 始動性能試験　合格
3. 耐荷重性能試験　合格

作成日	検図		品名	品番	Scale
2018.02.06	大西	TRUSCO トラスコ中山株式会社	ルートバン青メッシュタイプ ストッパー付	MPK-600SB	1/4