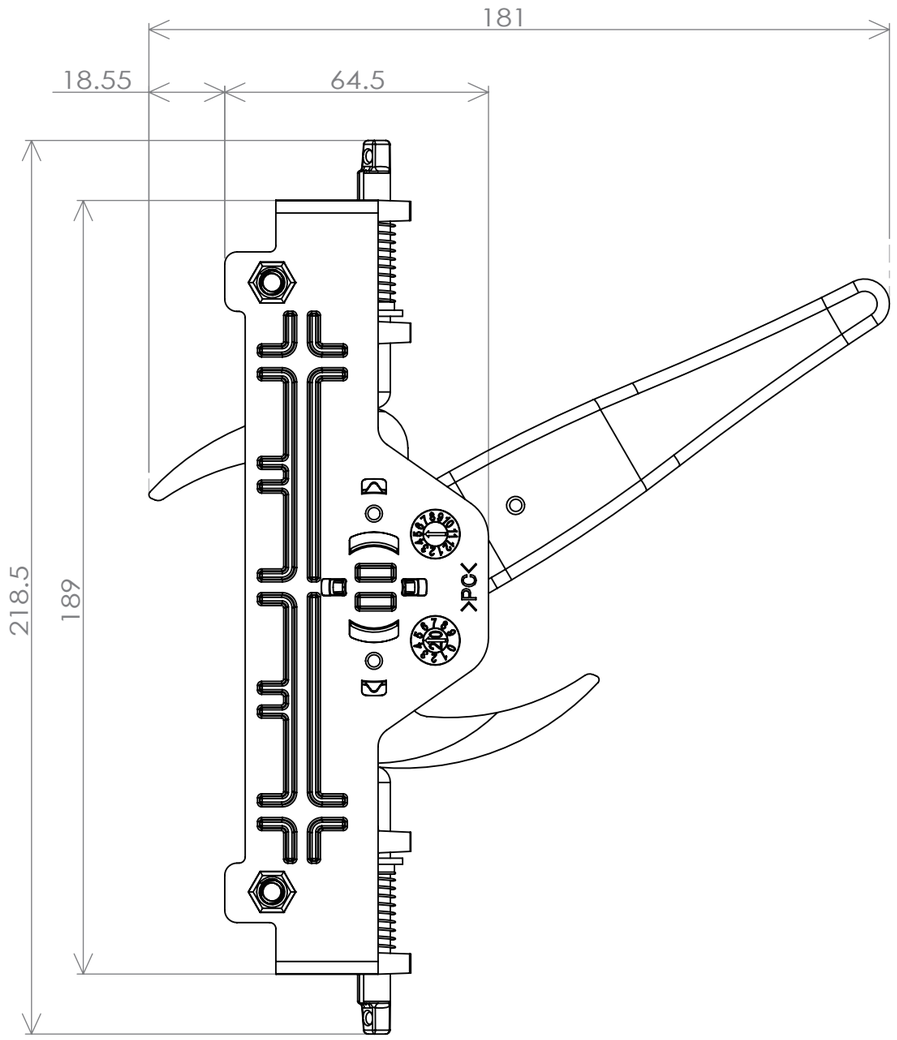


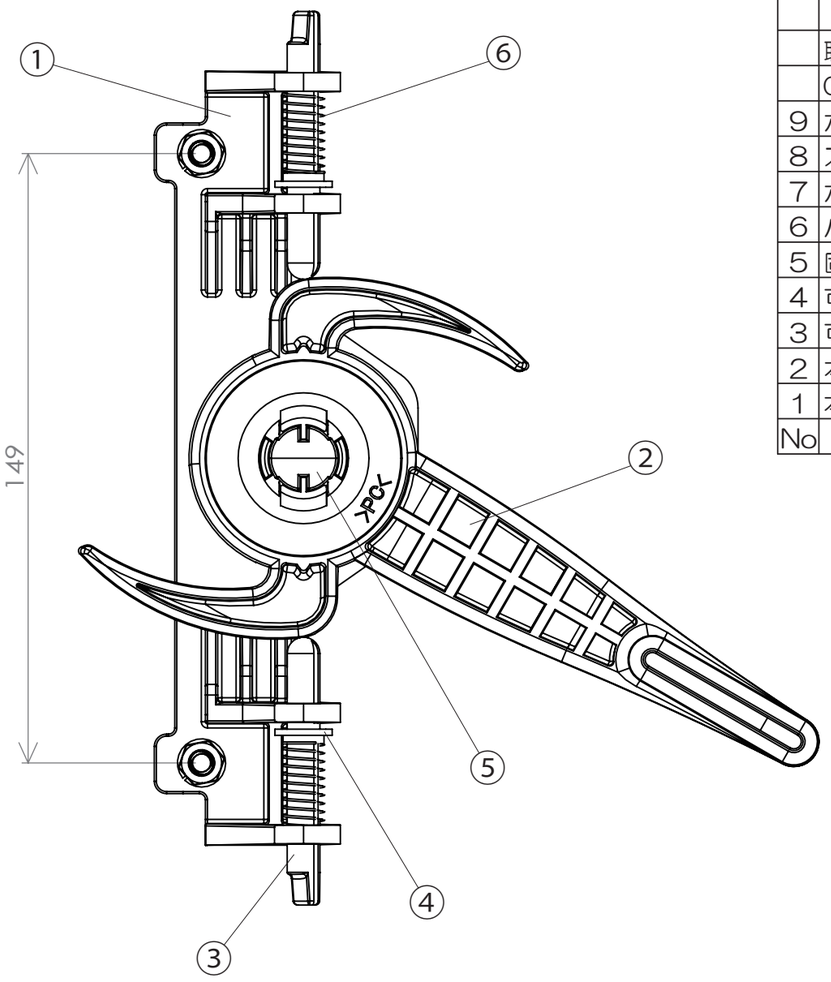


| No | 部品名 | 数 | 材質　厚／品番 | 表面処理 |
|---|---|---|---|---|
| | | | | |
| | | | | |
| | | | | |
| | | | | |
| | | | | |
| | | | | |
| | 取扱説明書 | 1 | | 付属品（同梱） |
| | ON/OFFシール | 1 | | 付属品（同梱） |
| 9 | 六角ナット | 2 | 鉄　M6 | ユニクロメッキ |
| 8 | スプリングワッシャ | 2 | 鉄　M6 | ユニクロメッキ |
| 7 | 六角ボルト | 2 | 鉄　M6×35 | ユニクロメッキ |
| 6 | バネ | 2 | SUS　押しバネ | |
| 5 | 固定パーツ | 1 | ポリカーボネイト | 透明 |
| 4 | 可動ワッシャ | 2 | ポリカーボネイト | 透明 |
| 3 | 可動ピン | 2 | ポリカーボネイト | 透明 |
| 2 | 本体可動部 | 1 | ポリカーボネイト | 透明 |
| 1 | 本体プレート | 1 | ポリカーボネイト | 透明 |

| | |
|---|---|
| 生産工場 | 9-833526 |
| 納入形態 | 完成品 |
| 色 | 透明 |
| | |
| | |
| | |

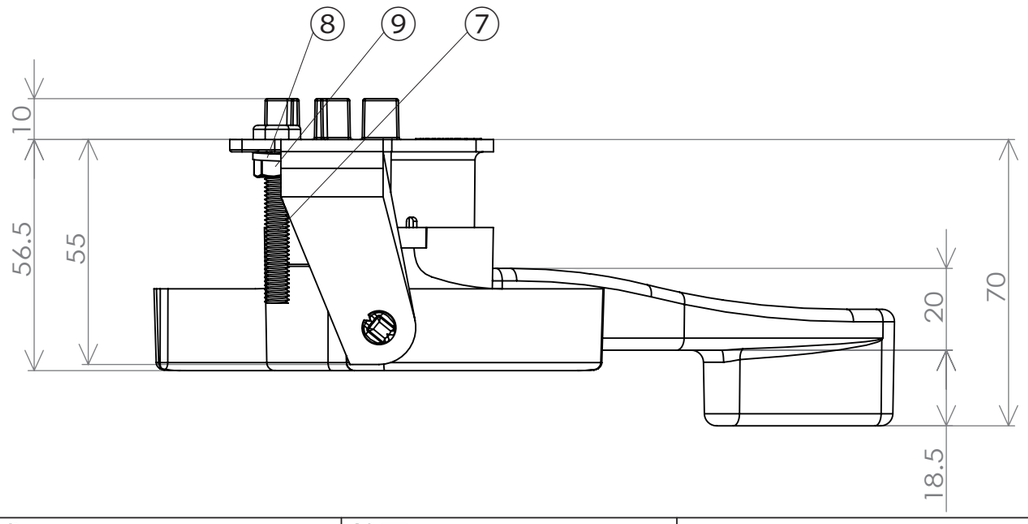


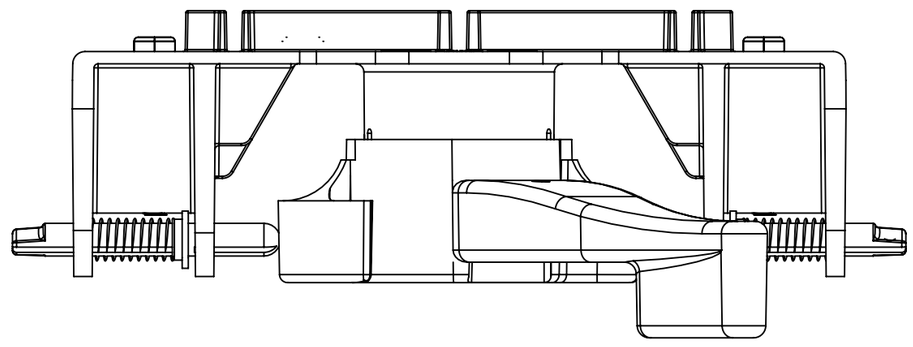

備　考

自重　　0.2 Kg

梱包サイズ　　（梱包数：10）
380 X 270 X 300 mm
梱包重量　　2.5 Kg（1.3　才）

| 作成日 | 検図 | | 品名 | 品番 | Scale |
|---|---|---|---|---|---|
| 2025.7.10 | 大西 | TRUSCO トラスコ中山株式会社 | こまわり君用樹脂ストッパー | MPK-6039JS | 1/1.5 |