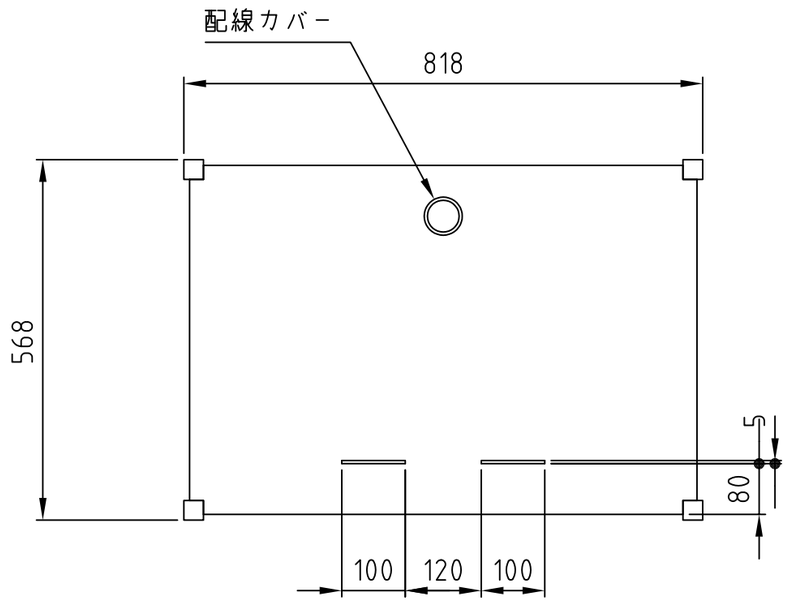

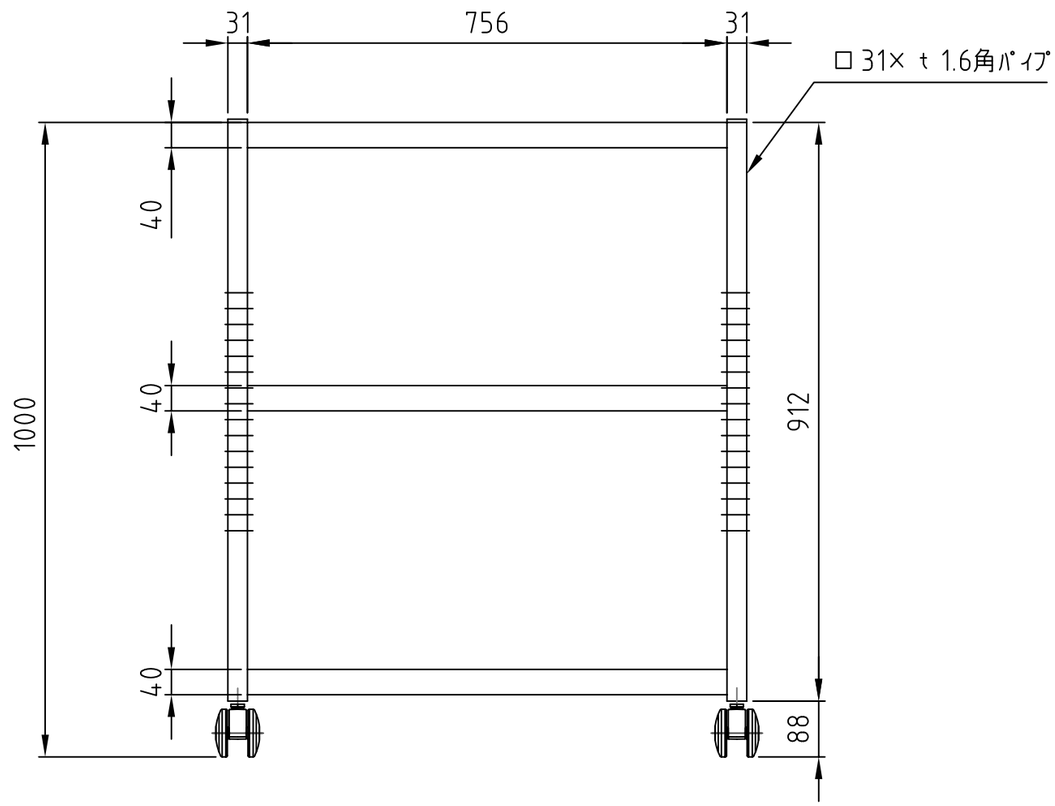

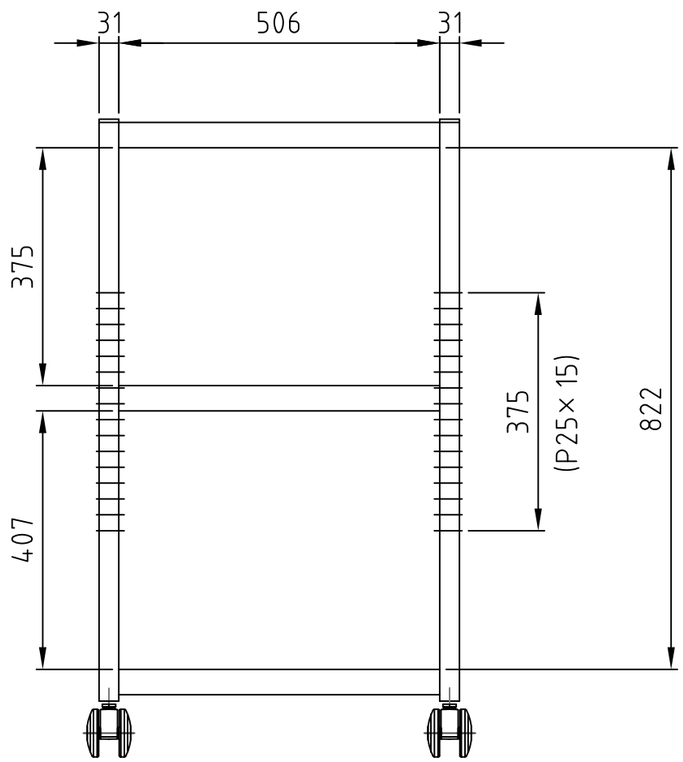

■材質/仕上
本体：スチール製/溶剤焼付塗装仕上（シルバー/ホワイト色）
キャスター：φ75双輪ストッパー付キャスター（エラストマー巻）2個
φ75双輪ストッパー無キャスター（エラストマー巻）2個

■付属品
結束バンド　3本

■質量
約28kg

■耐荷重
天板上：80kg以下
棚板上：各30kg以下
総耐荷重：130kg以下

RoHS対策商品

型番 Model	MR-3810	△			△		
		△			△		
		△			△		
名称 Name	マルチラック	尺度 Scale 1:10	日付 Date 2014/1/6		コード Code		
承認 Approve	検図 Check	製図 Draw	設計 Design	ハヤミ工産株式会社 HAYAMI INDUSTRY CO., LTD.			
kenny	kenny	mike	mike				